Malaguti
IDEE IN MOTO

MADISON
S 250

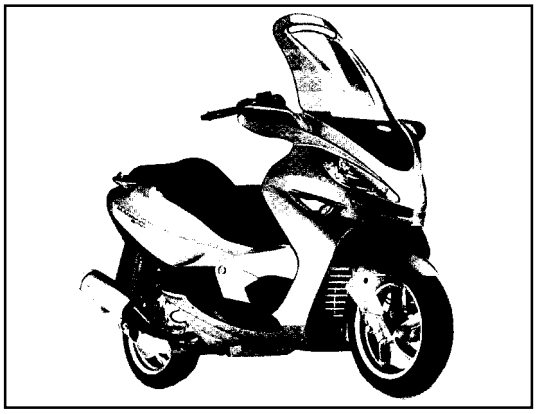

INDICE TAVOLE TELAIO

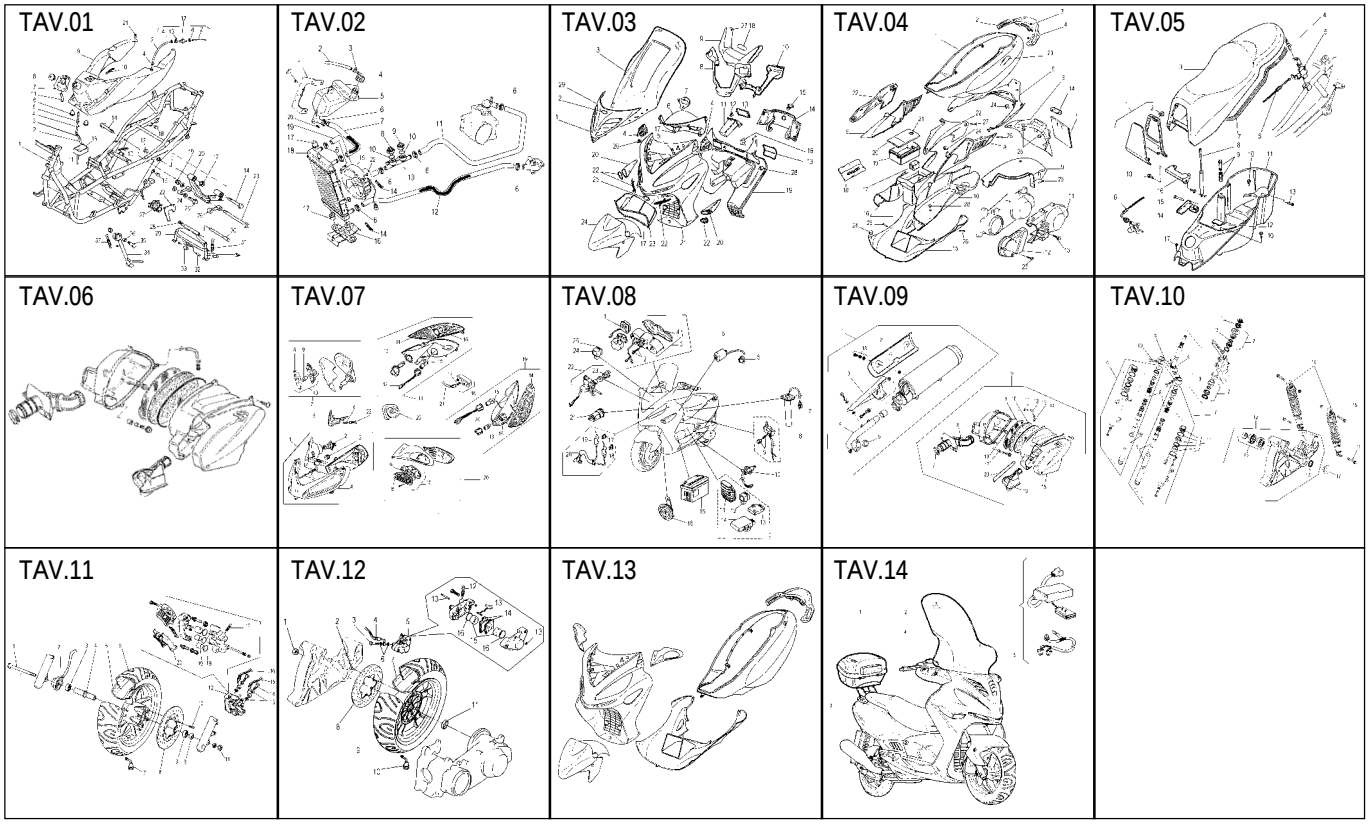

INDICE TAVOLE MOTORE

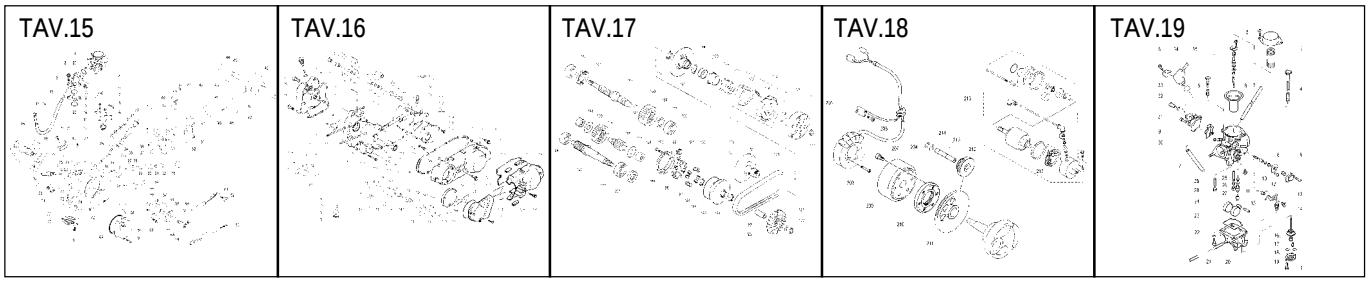

Scooter MADISON S250
TAV. 1 - Telaio e serbatoio

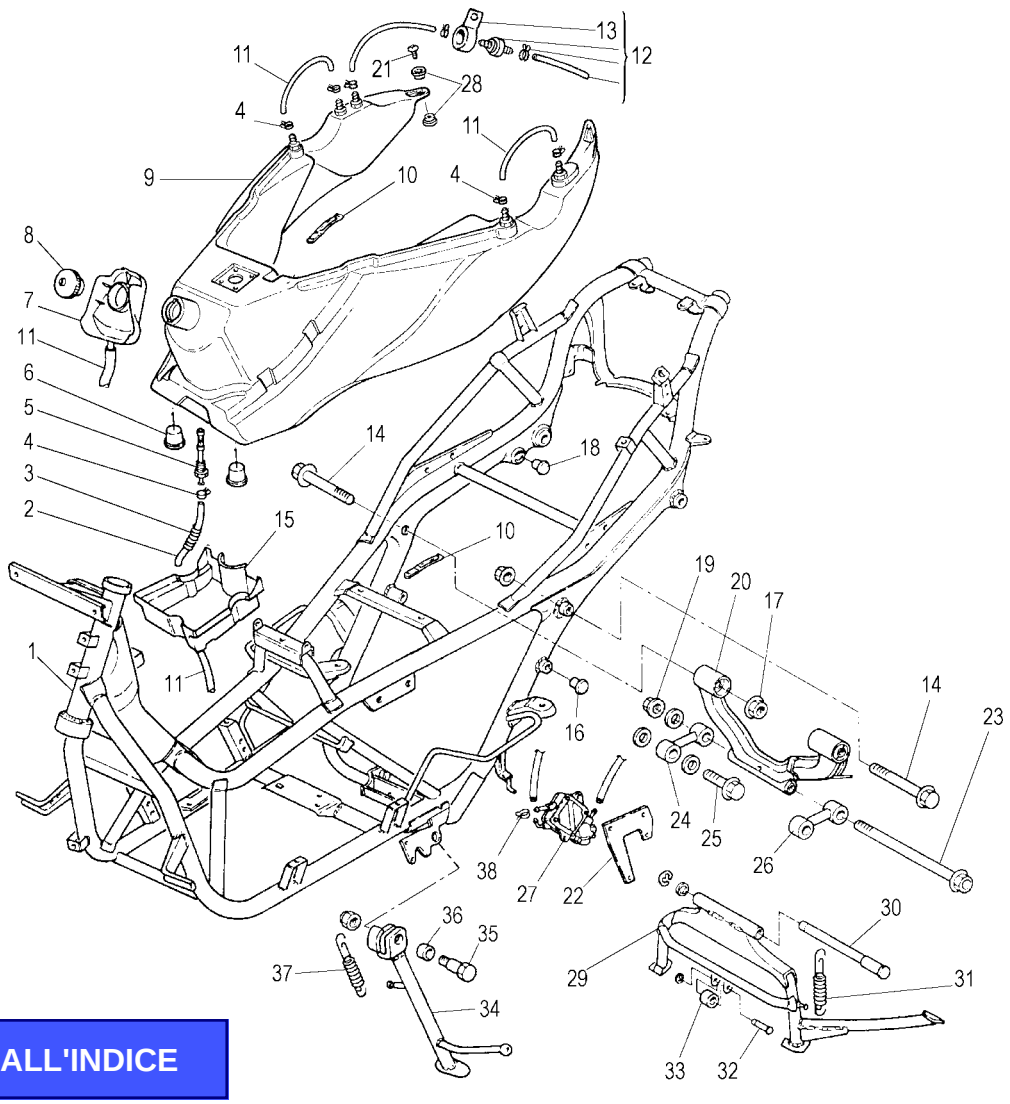

TORNA ALL'INDICE

Nr.	Codice	Q.tà	Descrizione
1	156.082.99	1	Telaio
2	180.026.07	1	Tubo benzina 7x12
3	147.127.13	1	Molla protezione tubo benzina
4	167.051.00	6	Kit clips Madison
5	094.012.00	1	Filtro benzina
6	072.105.00	2	Gommino serbatoio
7	071.316.03	1	Vaschetta raccogli goccia
8	092.031.00	1	Tappo serbatoio
9	161.051.00	1	Serbatoio
10	167.039.00	2	Fascetta plastificata
11	180.002.54	2	Tubo benzina 6x9
12	094.013.00	1	Kit valvola per scarico vapori
13	072.006.00	1	Gommino supporto valvola
14	184.202.13	2	Vite per attacco motore
15	071.365.00	1	Vaschetta antigoccia
16	071.368.03	2	Copritesta
17	185.022.00	2	Dado autobloccante
18	071.355.03	2	Tappo
19	185.012.00	1	Dado perno motore
20	174.025.99	1	Attacco motore
21	184.060.15	2	Vite M6x20 t.c.t.c.
22	191.033.13	1	Piastrino supporto pompa
23	190.041.13	1	Perno supporto motore
24	079.021.99	1	Biella dx c/silentblock
25	184.203.13	2	Vite per biella

Nr.	Codice	Q.tà	Descrizione
26	079.014.99	1	Biella sx c/silentblock
27	093.061.00	1	Pompa benzina
28	150.148.14	4	Boccola
29	158.049.99	1	Cavalletto centrale completo
30	190.038.00	1	Perno cavalletto centrale
31	147.109.13	1	Doppia molla cavalletto centrale
32	190.037.00	1	Perno gommino cavalletto
33	072.116.03	1	Gommino cavalletto centrale
34	159.036.99	1	Cavalletto laterale completo
35	184.204.00	1	Vite M10 fiss. cavall. laterale
36	150.236.14	1	Boccola cavalletto laterale
37	147.128.13	1	Doppia molla cavalletto laterale
38	184.194.00	1	Clip tubo benzina
- -	090.053.00	1	Kit serratura completa

Scooter MADISON S250
TAV. 2 - Impianto di raffreddamento motore

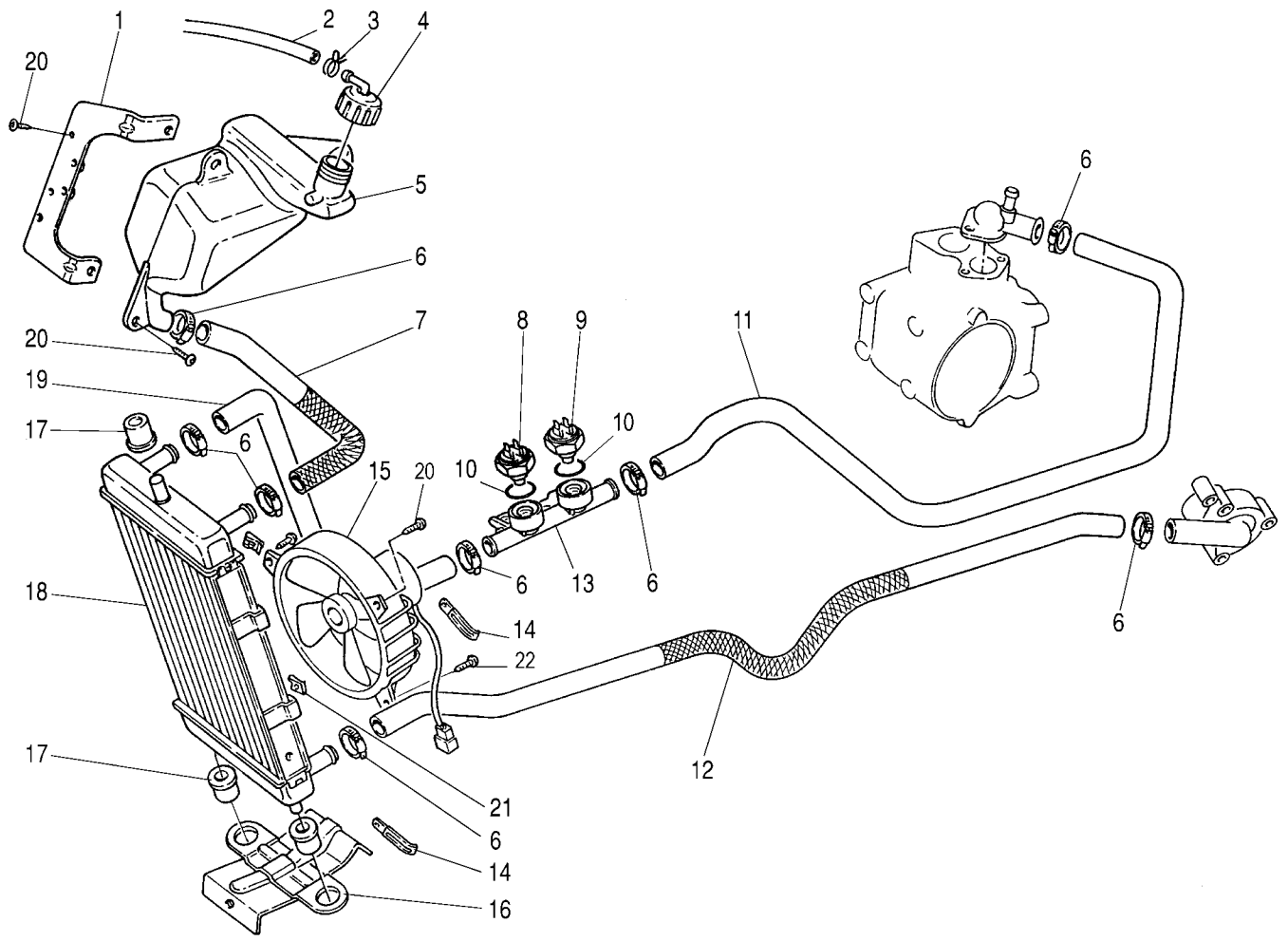

TORNA ALL'INDICE

Nr.	Codice	Q.tà	Descrizione
1	**310.632.13**	1	Piastra fissaggio vaso espans.
2	**180.002.54**	1	Tubo sfiato Ø 6x9
3	**167.018.13**	1	Molla tubo sfiato
4	**071.219.03**	1	Tappo vaso espansione
5	**108.026.00**	1	Vaso espansione
6	**167.031.00**	8	Fascetta stringitubo
7	**077.033.00**	1	Manicotto radiatore-vaso espans.
8	**021.019.00**	1	Termostato bianco elettroventola
9	**021.020.00**	1	Termostato nero starter
10	**072.096.00**	2	Anello O.R. 123
11	**077.037.00**	1	Tubo mandata raccordo motore
12	**077.036.00**	1	Tubo ritorno motore-radiatore
13	**077.035.00**	1	Raccordo sensori
14	**167.039.00**	2	Fascetta plastificata
15	**024.045.00**	1	Elettroventola
16	**182.025.13**	1	Piastra fissaggio radiatore
17	**075.021.00**	3	Silentblock
18	**108.025.00**	1	Radiatore
19	**077.032.00**	1	Tubo mandata radiatore-raccordo
20	**184.198.15**	5	Vite M6x14
21	**184.206.00**	3	Clips per vite M6
22	**184.058.15**	2	Vite M6x12

Nr.	Codice	Q.tà	Descrizione

Scooter MADISON S250
TAV. 3 - Carrozzeria anteriore

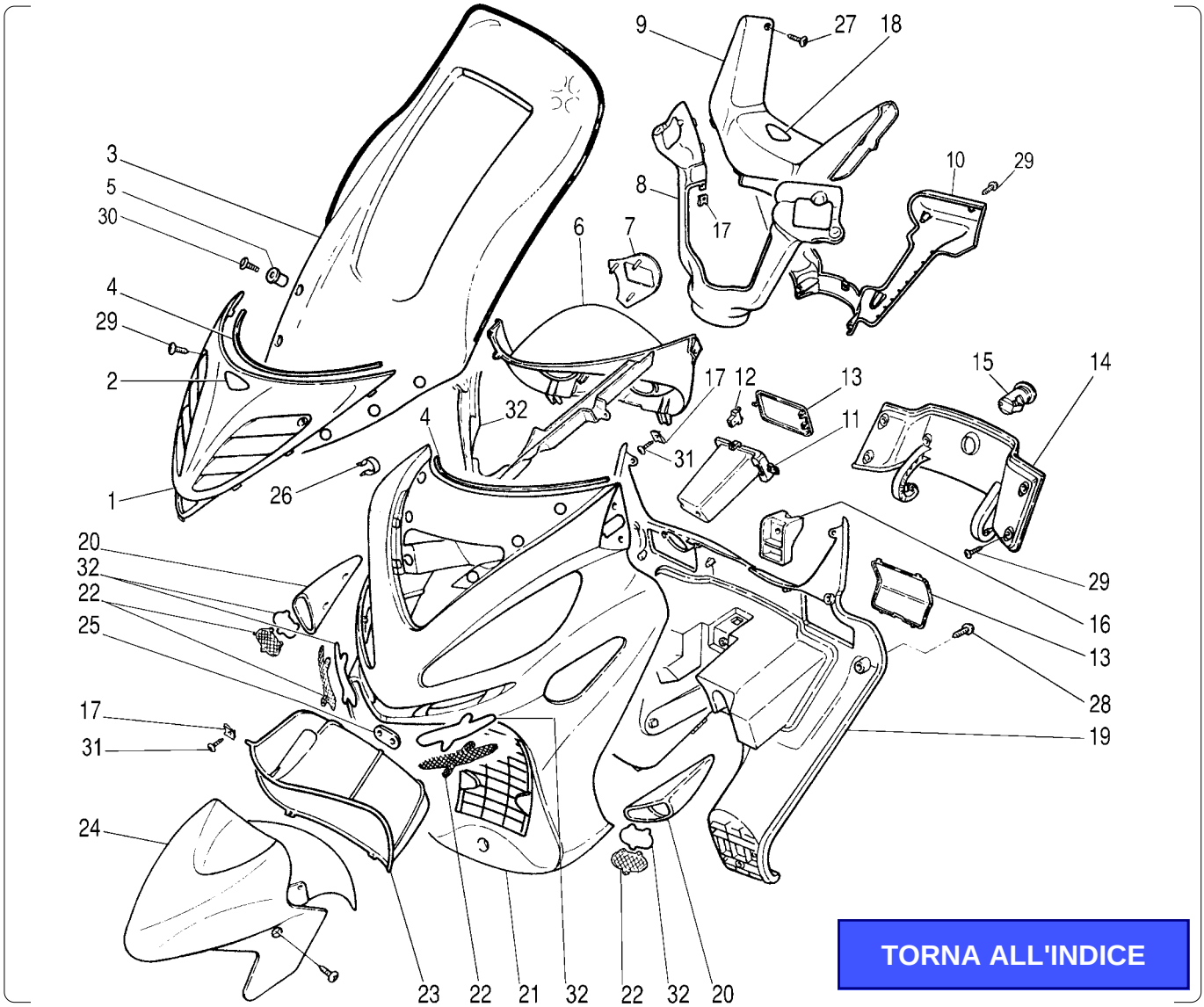

TORNA ALL'INDICE

Nr.	Codice	Q.tà	Descrizione
1	066.075.73	1	Scudo centrale
2	181.219.00	1	Etichetta scudo
3	063.172.00	1	Lastra parabrezza
4	072.117.50	2	Guarnizione scudo parabrezza
5	075.028.00	6	Boccola antivibrante
6	071.310.03	1	Cornice cruscotto
7	071.366.50	1	Mascherina digit
8	071.317.03	1	Coprimanubrio anteriore
9	071.319.88	1	Coprimanubrio centrale
10	071.318.03	1	Coprimanubrio posteriore
11	071.352.07	1	Vaschetta porta ticket
12	071.324.03	1	Push-Push apertura rapida
13	071.377.00	1	Kit sportellini ticket-vaso espans.
14	071.397.03	1	Sportello paragambe completo
15	090.024.00	1	Serratura bauletto
16	071.369.03	1	Contenimento serratura
17	184.007.00	20	Clips in dacromet
18	181.235.00	1	Etichetta manubrio
19	065.062.03	1	Paragambe
20	071.314.50	1	Prese d' aria in coppia
21	066.074.- -	1	Scudo *
22	071.376.00	1	Kit Griglie acciaio inox
23	055.054.03	1	Parafango sottoscudo
24	055.053.- -	1	Parafango anteriore *
25	191.036.13	1	Piastrino unione sottoscudo

Nr.	Codice	Q.tà	Descrizione
26	184.191.00	2	Molletta rapida specchio
27	184.042.50	3	Vite autofilettante inox
28	184.041.15	12	Vite per scudo paragambe
29	184.047.15	10	Vite truciolare 4x18
30	184.060.15	6	Vite M6x20 TCTC
31	184.042.15	10	Vite autofilettante 4.8x13
32	071.392.03	1	Kit grondaia scudo+prese d'aria
- -	181.326.- -	1	Completo marche MADISON *

Vedi tavola N° 13 COLORI

Scooter MADISON S250
TAV. 4 - Carrozzeria posteriore

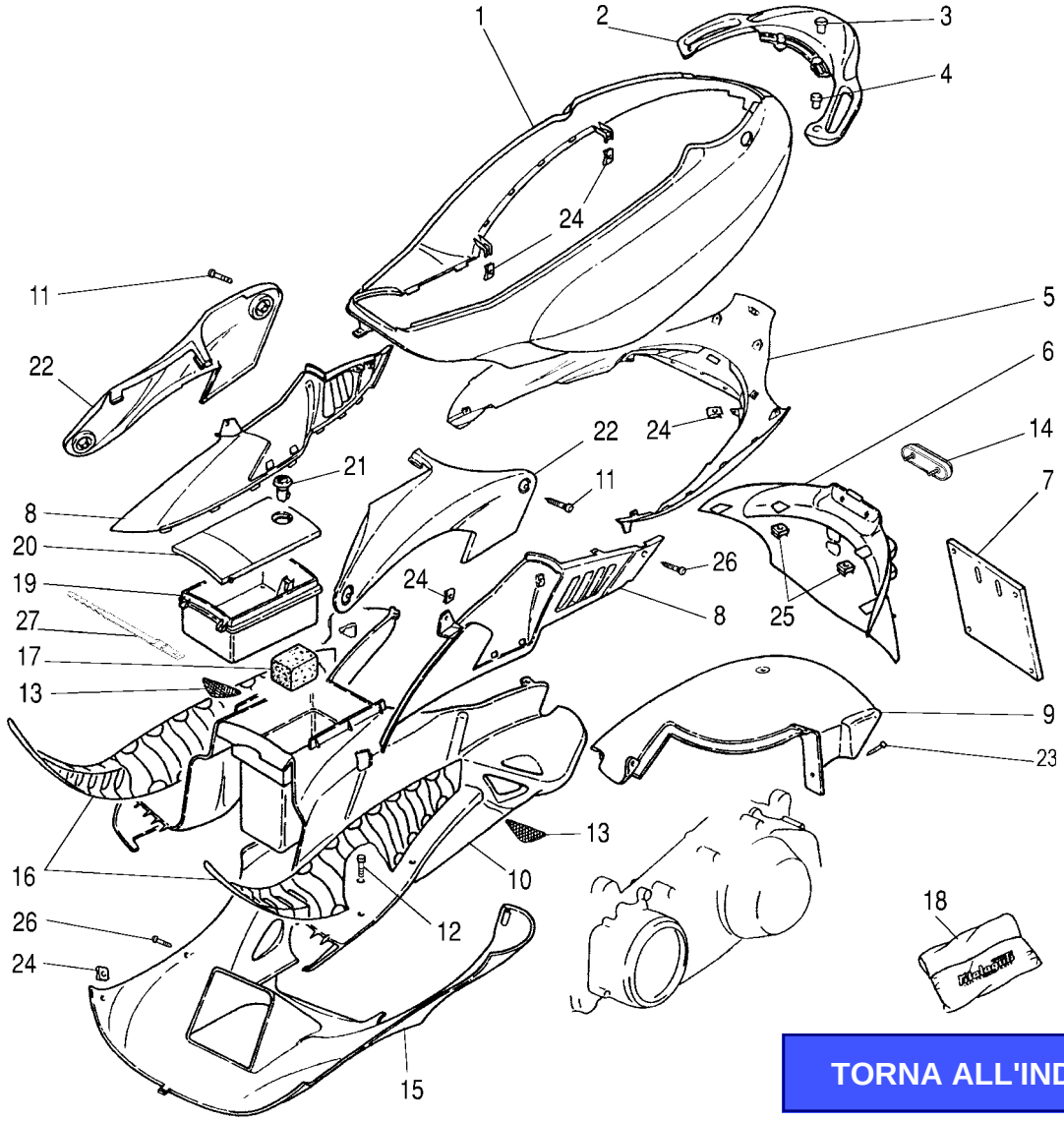

TORNA ALL'INDICE

Nr.	Codice	Q.tà	Descrizione
1	063.165.- -	1	Carena posteriore *
2	063.161.- -	1	Spoiler *
3	150.210.13	2	Boccola posteriore spoiler
4	150.230.14	2	Boccola anteriore spoiler
5	063.167.07	1	Codone inferiore
6	063.160.03	1	Codino paraspruzzi
7	008.006.00	1	Porta targa
8	063.179.00	1	Fianchetti inferiori dx/sx in cp.
9	056.059.03	1	Parafango posteriore
10	064.019.07	1	Pedana poggia piedi
11	184.073.00	4	Vite truciolare 4.8 nichelata
12	184.059.15	6	Vite M6x14 t.c.t.c.
13	071.376.00	1	Kit griglie acciaio inox
14	071.322.00	1	Catadiottro rosso ovale
15	063.159.- -	1	Puntone *
16	064.020.03	1	Pedanine in gomma poggia piedi
17	072.082.03	1	Tampone in spugna
18	086.013.00	1	Trousse accessori
19	071.379.00	1	Vaschetta centrale completa
20	071.380.00	1	Sportello centrale completo
21	090.024.00	1	Serratura
22	063.180.00	1	Copritunnel dx / sx in cp.
23	184.041.15	1	Vite truciolare
24	184.007.00	20	Clips per vite autofilettante
25	184.196.14	2	Clips per vite M6

Nr.	Codice	Q.tà	Descrizione
26	184.043.15	20	Vite autofilettante Ø 4,8x16
27	167.052.09	1	Cinturino in plastica
- -	181.326.- -	1	Completo marche MADISON *

Vedi tavola N° 13 COLORI

Scooter MADISON S250
TAV. 5 - Vanocasco e gruppo sella

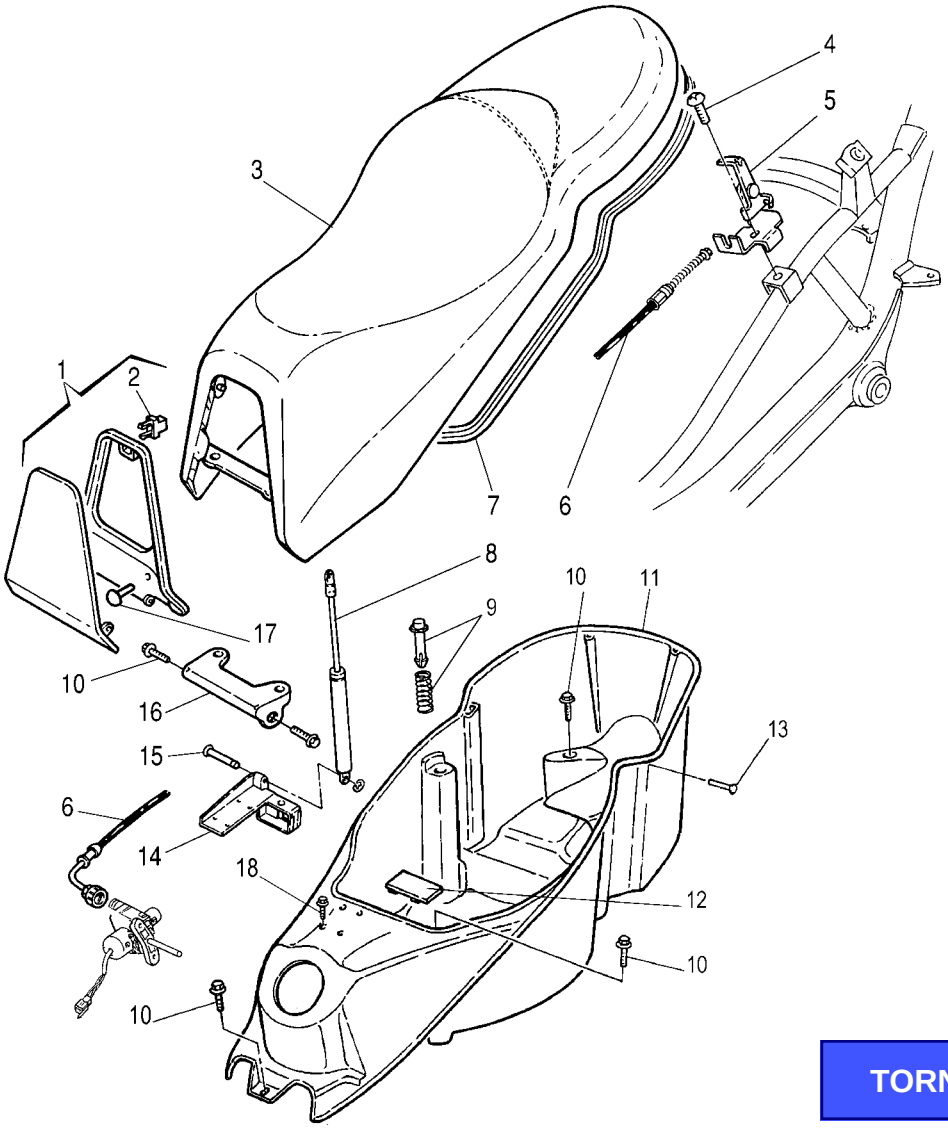

TORNA ALL'INDICE

Nr.	Codice	Q.tà	Descrizione
1	**071.372.00**	1	Sportello benzina con cornice
2	**071.324.03**	1	Push-push
3	**106.089.03**	1	Sellone completo di chiusura
4	**184.198.15**	1	Vite M6x14 t.c.t.c.
5	**079.019.13**	1	Gruppo sgancio sella
6	**035.020.03**	1	Trasmissione serratura sella
7	**072.061.03**	1	Guarnizione sella
8	**011.008.00**	1	Ammortizzatore sella
9	**071.373.00**	2	Push-up sella completo
10	**190.022.00**	6	Vite fissaggio vano casco
11	**065.063.03**	1	Vano casco completo
12	**071.145.00**	1	Coperchio numero telaio
13	**190.039.00**	2	Perno di fermo gancio sella
14	**071.348.03**	1	Attacco ammortizzatore
15	**150.229.14**	1	Perno fiss. ammortizzatore
16	**188.051.13**	1	Cerniera sella
17	**071.152.03**	1	Gommino paracolpi
18	**184.216.00**	4	Vite truciolare T.P.S.

Nr.	Codice	Q.tà	Descrizione

Scooter MADISON S250
TAV. 6 - Manubrio e comandi

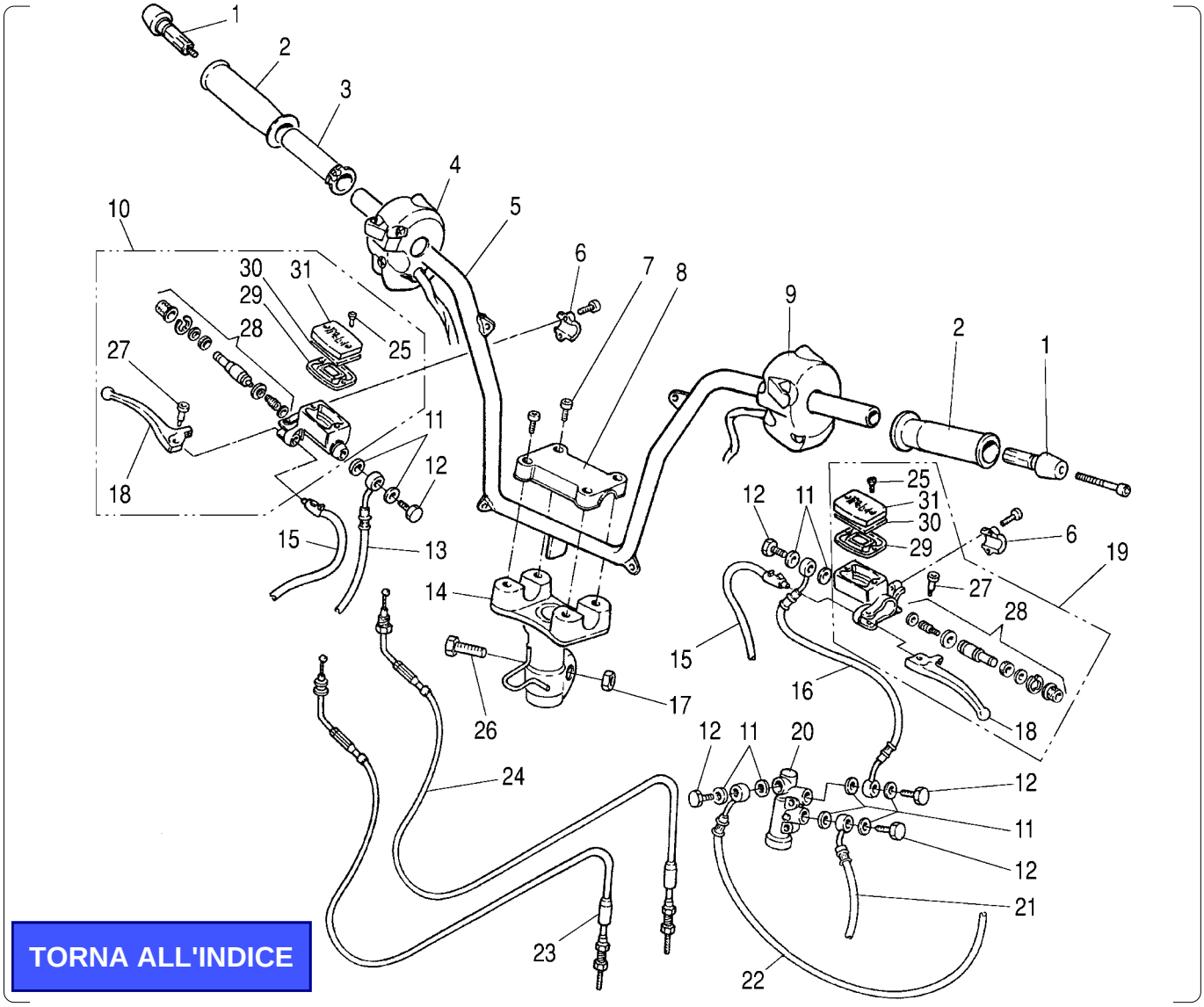

TORNA ALL'INDICE

Nr.	Codice	Q.tà	Descrizione
1	**163.004.03**	1	Kit contrappesi sx / dx
2	**097.020.03**	1	Kit manopole sx / dx
3	**027.014.00**	1	Tubo comando gas
4	**020.054.00**	1	Commutatore dx c/MODE
5	**162.040.13**	1	Manubrio
6	**121.139.00**	2	Cavallotto attacco pompa
7	**184.038.13**	4	Vite M8x35
8	**148.005.00**	1	Morsetto manubrio
9	**020.049.00**	1	Commutatore luci sx
10	**030.023.03**	1	Pompa freno dx completa di leva
11	**190.006.00**	10	Rasamento
12	**150.024.14**	5	Vite trasmissione idraulica
13	**033.040.00**	1	Trasmis. idraulica anteriore
14	**300.340.00**	1	Piantone manubrio
15	**021.018.00**	2	Interruttore stop
16	**033.041.00**	1	Trasmis. idraul. pompa-valvola
17	**185.001.00**	1	Dado vite manubrio
18	**121.143.03**	2	Leva freno sx / dx
19	**030.024.03**	1	Pompa sx completa di leva
20	**030.022.03**	1	Valvola ripartitore frenata
21	**033.042.00**	1	Trasmis. idraul. valvola-pinza ant.
22	**033.043.00**	1	Trasmis. idraul. valvola-pinza post.
23	**034.087.03**	1	Trasmissione chiusura gas
24	**034.086.03**	1	Trasmissione apertura gas
25	**184.179.00**	4	Vite coperchio pompa

Nr.	Codice	Q.tà	Descrizione
26	**150.179.13**	1	Vite fissaggio manubrio
27	**121.106.00**	2	Vite fulcro leva
28	**121.144.03**	2	Pistone pompa
29	**121.099.00**	2	Guarnizione pompa
30	**121.141.00**	2	Scodellino coperchio pompa
31	**121.145.00**	2	Coperchio pompa

Scooter MADISON S250
TAV. 7 - Impianto elettrico: Componenti di segnalazione visiva

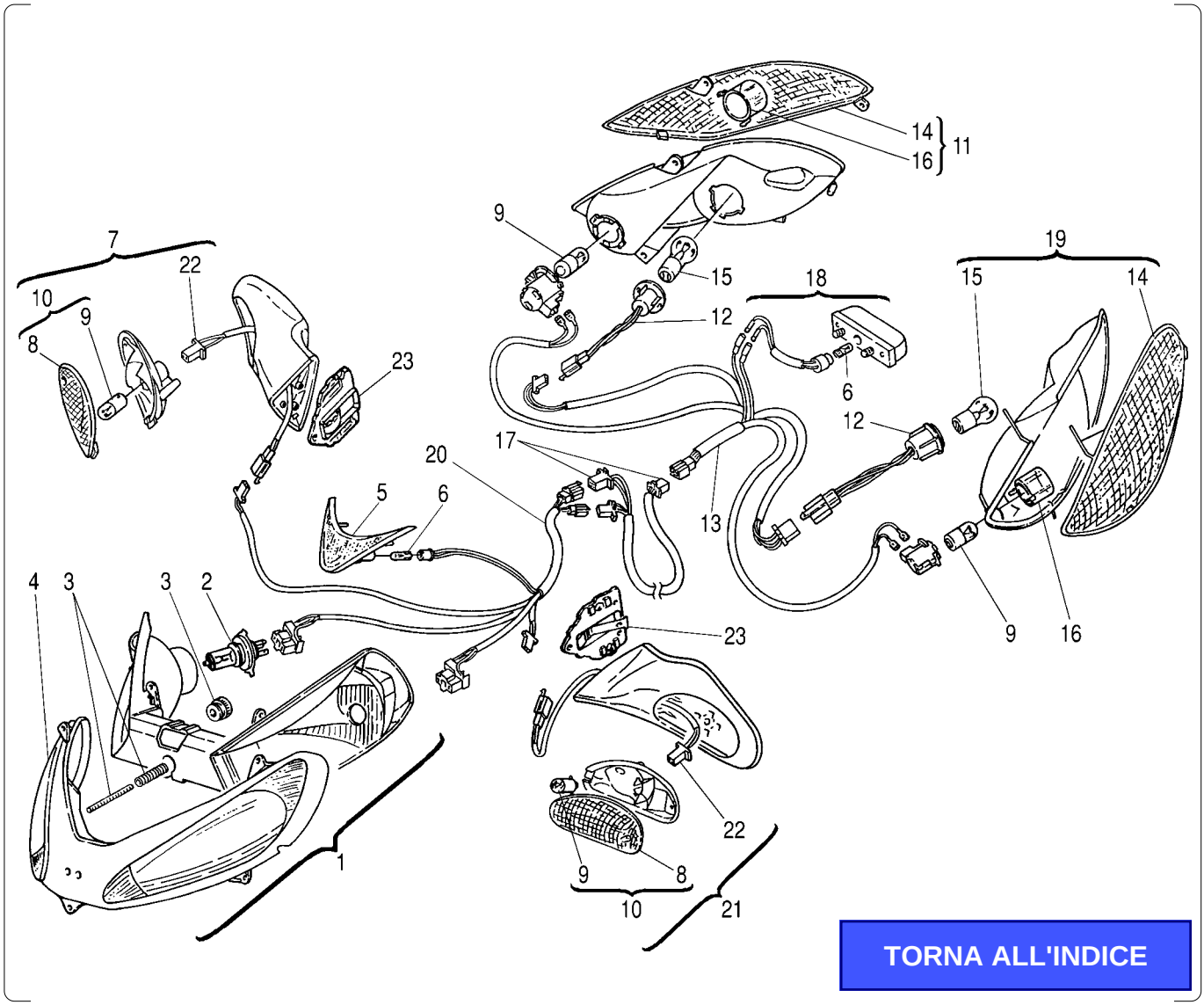

TORNA ALL'INDICE

Nr.	Codice	Q.tà	Descrizione
1	015.042.00	1	Faro completo
2	022.100.00	2	Lampadina HS1 12V 35+35W
3	184.205.00	1	Kit regolazione faro
4	015.046.00	1	Trasparente faro
5	015.045.00	1	Luce di posizione
6	022.050.00	1	Lampadina luce di posiz. 12V 5W
7	088.027.- -	1	Specchio dx completo *
8	019.064.00	1	Vetrino indicatore direz. ant. in cp.
9	022.017.00	4	Lampadina 12V 10W
10	019.065.00	1	Indicatori di direz. dx / sx in cp.
11	016.058.00	1	Fanalino dx posteriore completo
12	023.014.00	2	Portalampadina dx / sx
13	017.242.00	1	Cablaggio posteriore
14	016.062.00	2	Vetrino fanalino post. in cp. dx/sx
15	022.048.00	2	Lampadina 12V 5-21W
16	016.063.00	2	Calotta per indicat. di direz. in cp.
17	017.243.00	1	Cablaggio principale
18	016.050.00	1	Fanalino targa
19	016.059.00	1	Fanalino sx posteriore completo
20	017.241.00	1	Cablaggio faro
21	088.026.- -	1	Specchio sx completo *
22	017.264.00	1	Cablaggio indic. di direz. ant. in cp.
23	071.329.03	2	Triangolo fissaggio specchio

Nr.	Codice	Q.tà	Descrizione
- -	190.042.00	4	Perno specchio tipo grosso
- -	150.239.00	2	Perno specchio tipo sottile
- -	190.043.00	2	Molletta rapida specchio
- -	190.044.00	2	Seeger specchio
- -	088.039.00	1	Vetro specchio dx
- -	088.038.00	1	Vetro specchio sx

* Specificare colore

Scooter MADISON S250
TAV. 8 - Impianto elettrico: Componenti di servizio

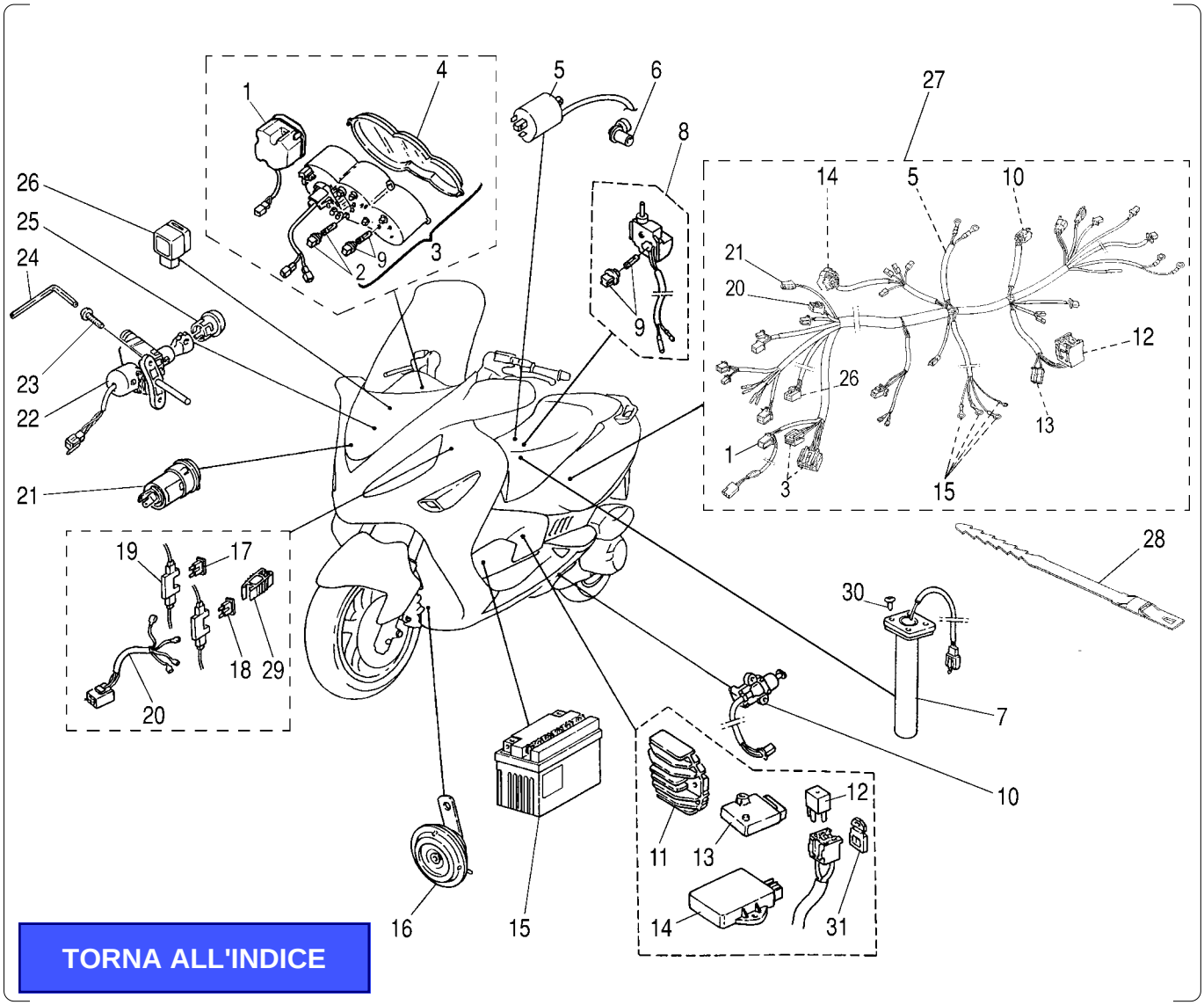

TORNA ALL'INDICE

Nr.	Codice	Q.tà	Descrizione
1	178.141.00	1	Cruscotto digitale completo
2	023.006.00	4	P/lampada + lampadina 12V 1.2W
3	178.140.00	1	Cruscotto c/km
4	071.381.00	1	Trasparente cruscotto
5	024.048.00	1	Bobina
6	073.009.00	1	Pipetta candela con cappuccio
7	093.060.00	1	Sonda livello benzina
8	016.060.00	1	Luce vano casco
9	023.015.00	4	P/lampada + Lampadina 12V 2W
10	021.016.00	1	Interruttore cavalletto laterale
11	026.013.00	1	Regolatore
12	025.025.00	1	Relais di avviamento
13	025.023.00	1	Intermittenza
14	024.049.00	1	Centralina completa
15	074.023.00	1	Batteria 12V 9Ah.
16	018.054.00	1	Avvisatore acustico
17	025.030.00	1	Fusibile 5 Ah.
18	025.031.00	1	Fusibile 15 Ah.
19	025.032.00	2	Portafusibile
20	017.265.00	1	Cablaggio per fusibili
21	025.028.00	1	Presa di corrente 12V
22	090.052.00	1	Commutatore di avviamento
23	184.218.00	2	Vite M6 antimanomissione
24	086.014.00	1	Chiave per vite antimanomissione
25	071.388.00	1	Cappuccio commutatore

Nr.	Codice	Q.tà	Descrizione
26	025.015.00	1	Relais
27	017.243.00	1	Cablaggio principale
28	167.052.09	1	Cinturino in plastica
29	071.389.00	1	Pinzetta fusibili
30	184.087.13	4	Vite M5 sonda benzina
31	071.382.00	1	Attacco porta relais

Scooter MADISON S250
TAV. 9 - Gruppo scarico e aspirazione

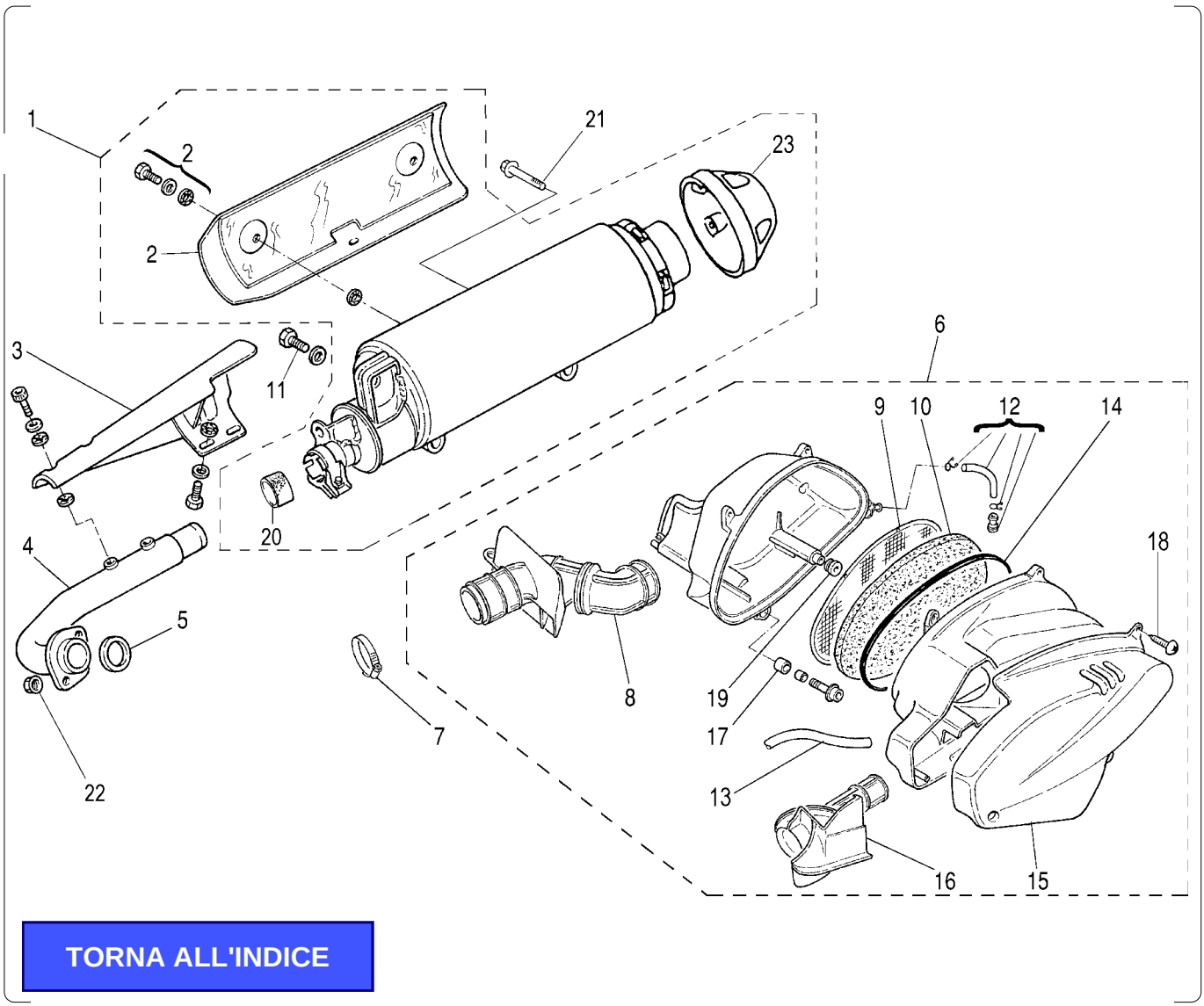

TORNA ALL'INDICE

Nr.	Codice	Q.tà	Descrizione
1	165.166.00	1	Marmitta completa
2	071.390.00	1	Kit protezione esterna
3	167.041.99	1	Protezione tubo scarico
4	164.048.17	1	Tubo scarico
5	072.093.00	1	Guarnizione scarico
6	066.098.03	1	Cassetta aspirazione completa
7	167.047.00	1	Fascetta manicotto aspirazione
8	076.018.00	1	Manicotto aspirazione grande
9	066.082.00	1	Rete in acciaio inox
10	066.081.00	1	Filtro aria
11	184.213.14	1	Vite M10x30x1.25
12	180.031.00	1	Tubo sfiato cassetta completo
13	180.020.00	1	Tubo sfiato carburatore-cassetta
14	072.118.00	1	Guarnizione cassetta filtro
15	071.326.03	1	Coperchio esterno cassetta filtro
16	076.017.00	1	Manicotto aspirazione piccolo
17	150.224.00	2	Boccola cassetta filtro
18	184.089.13	2	Vite per cassetta aspirazione
19	075.010.00	2	Silentblock
20	072.122.00	1	Guarnizione marmitta
21	184.214.14	2	Vite M10x50x1.25
22	185.024.14	2	Dado M8 autobl.
23	167.040.00	1	Terminale marmitta

Nr.	Codice	Q.tà	Descrizione

Scooter MADISON S250
TAV. 10 - Sospensione anteriore e posteriore

TORNA ALL'INDICE

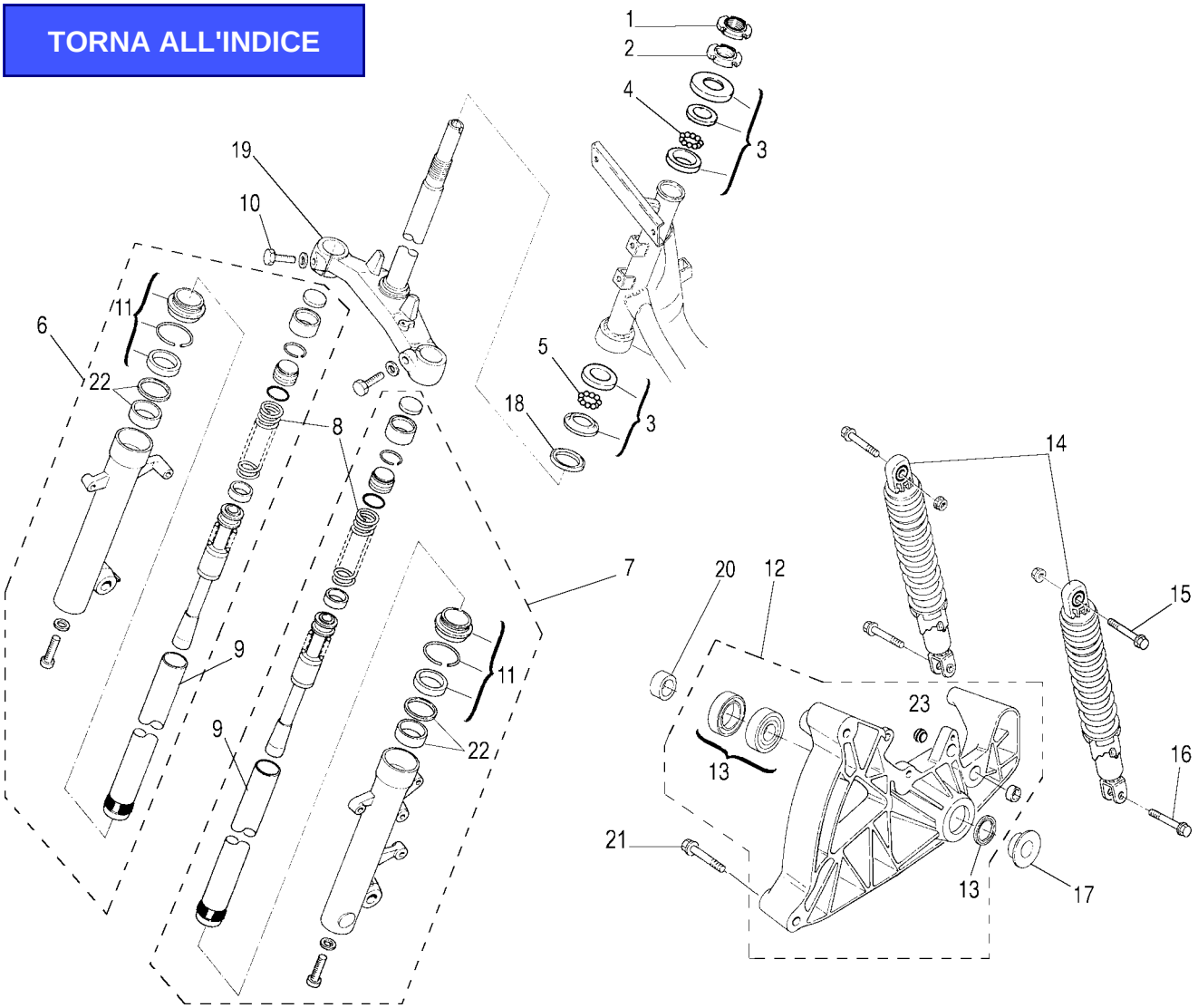

Nr.	Codice	Q.tà	Descrizione
1	**185.009.13**	1	Ghiera autobl. di fissaggio
2	**185.023.13**	1	Ghiera di fissaggio
3	**104.022.00**	1	Serie sterzo completa
4	**120.261.00**	22	Sfere 3/16" (sopra)
5	**120.378.00**	21	Sfere 1/4" (sotto)
6	**120.371.00**	1	Portaruota completo dx
7	**120.372.00**	1	Portaruota completo sx
8	**120.373.00**	2	Molla
9	**120.368.00**	2	Canna completa
10	**184.126.13**	2	Vite fissaggio canna-trapezio M10
11	**120.370.00**	2	Kit paraolio-parapolvere
12	**183.012.00**	1	Braccio completo
13	**104.031.00**	1	Kit anelli-cuscinetti braccio
14	**010.050.03**	2	Ammortizzatori
15	**184.215.15**	2	Vite ammortizzatore superiore M10
16	**184.038.13**	2	Vite ammortizzatore inferiore
17	**150.221.14**	1	Distanziale con battuta
18	**072.098.00**	1	Anello parapolvere
19	**120.369.99**	1	Gruppo trapezio
20	**150.222.14**	1	Distanziale
21	**184.212.00**	2	Vite M8 12K
22	**120.384.00**	1	Kit boccole di scorrimento
23	**075.027.00**	1	Silentblock braccio
- -	**013.047.50**	1	Forcella completa

Nr.	Codice	Q.tà	Descrizione

Scooter MADISON S250
TAV. 11 - Ruota anteriore

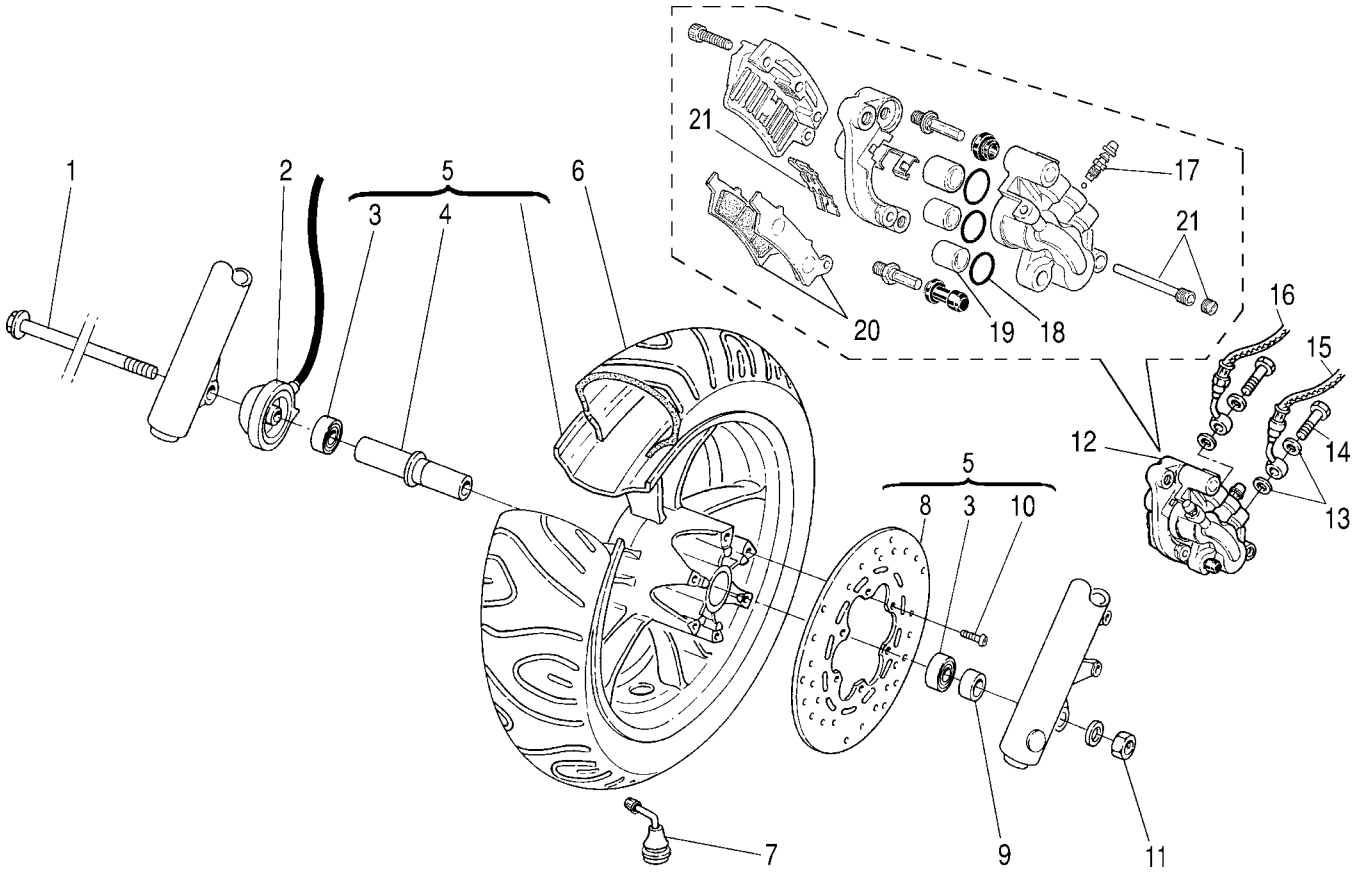

TORNA ALL'INDICE

Nr.	Codice	Q.tà	Descrizione
1	**119.474.00**	1	Perno ruota
2	**178.139.00**	1	Rinvio c/km con cavo
3	**119.478.00**	2	Cuscinetto
4	**119.473.00**	1	Distanziale interno
5	**109.054.- -**	1	Ruota integrale *
6	**050.041.00**	1	Copertura 120/70 - 13"
7	**094.008.00**	1	Valvola tubeless
8	**119.475.00**	1	Disco freno
9	**119.477.00**	1	Distanziale
10	**119.476.00**	6	Vite disco freno
11	**184.220.13**	1	Dado M14
12	**031.024.03**	1	Pinza freno completa
13	**190.006.00**	4	Rasamento
14	**150.024.14**	2	Vite Trasmissione idraulica
15	**033.040.00**	1	Trasmissione idraulica pompa-pinza
16	**033.042.00**	1	Trasmissione idraulica valvola-pinza
17	**119.436.00**	1	Valvola spurgo
18	**119.479.00**	1	Kit anelli di tenuta
19	**119.482.00**	1	Kit pistoncini
20	**119.481.00**	1	Pastiglie freno in cp.
21	**119.480.00**	1	Kit fissaggio pastiglie

*** Specificare colore**

Scooter MADISON S250
TAV. 12 - Ruota posteriore

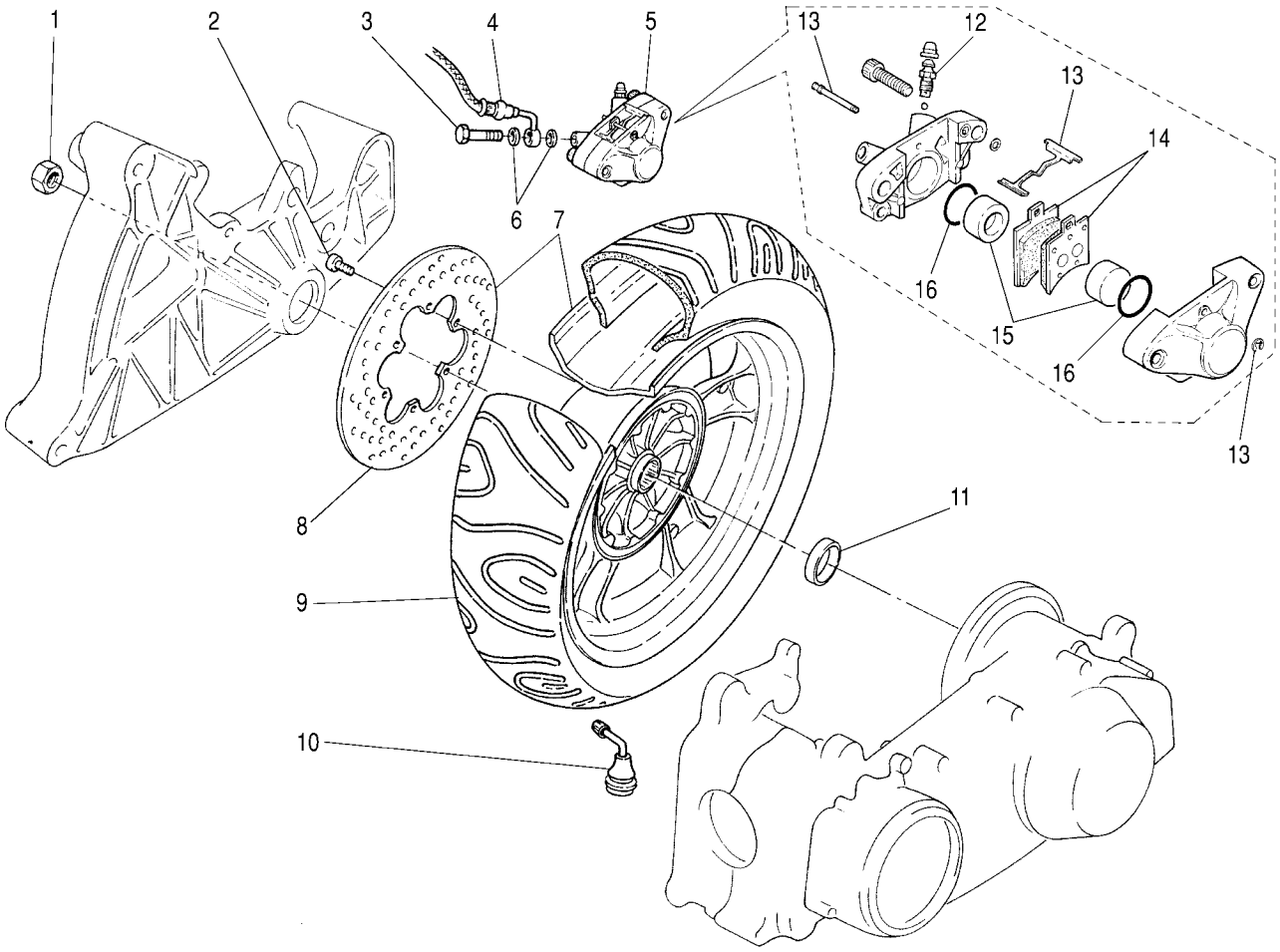

TORNA ALL'INDICE

Nr.	Codice	Q.tà	Descrizione
1	**185.010.00**	1	Dado ruota
2	**119.484.00**	6	Vite disco freno
3	**150.024.14**	1	Vite trasmissione idraulica
4	**033.043.00**	1	Trasmissione idraulica
5	**031.026.03**	1	Pinza freno post. completa
6	**190.006.00**	2	Rasamento
7	**110.055.- -**	1	Ruota integrale *
8	**119.483.00**	1	Disco freno
9	**050.045.00**	1	Copertura 140/60 - 13"
10	**094.008.00**	1	Valvola tubeless
11	**150.223.00**	1	Distanziale sp. = 2.5 mm.
12	**119.279.00**	1	Vite spurgo
13	**119.487.00**	1	Kit molle pinza
14	**119.486.00**	1	Pastiglie freno in cp.
15	**119.488.00**	1	Pistoncini
16	**119.440.00**	1	Kit gommini

Nr.	Codice	Q.tà	Descrizione

*** Specificare colore**

Scooter MADISON S250
TAV. 13 - Colori moto

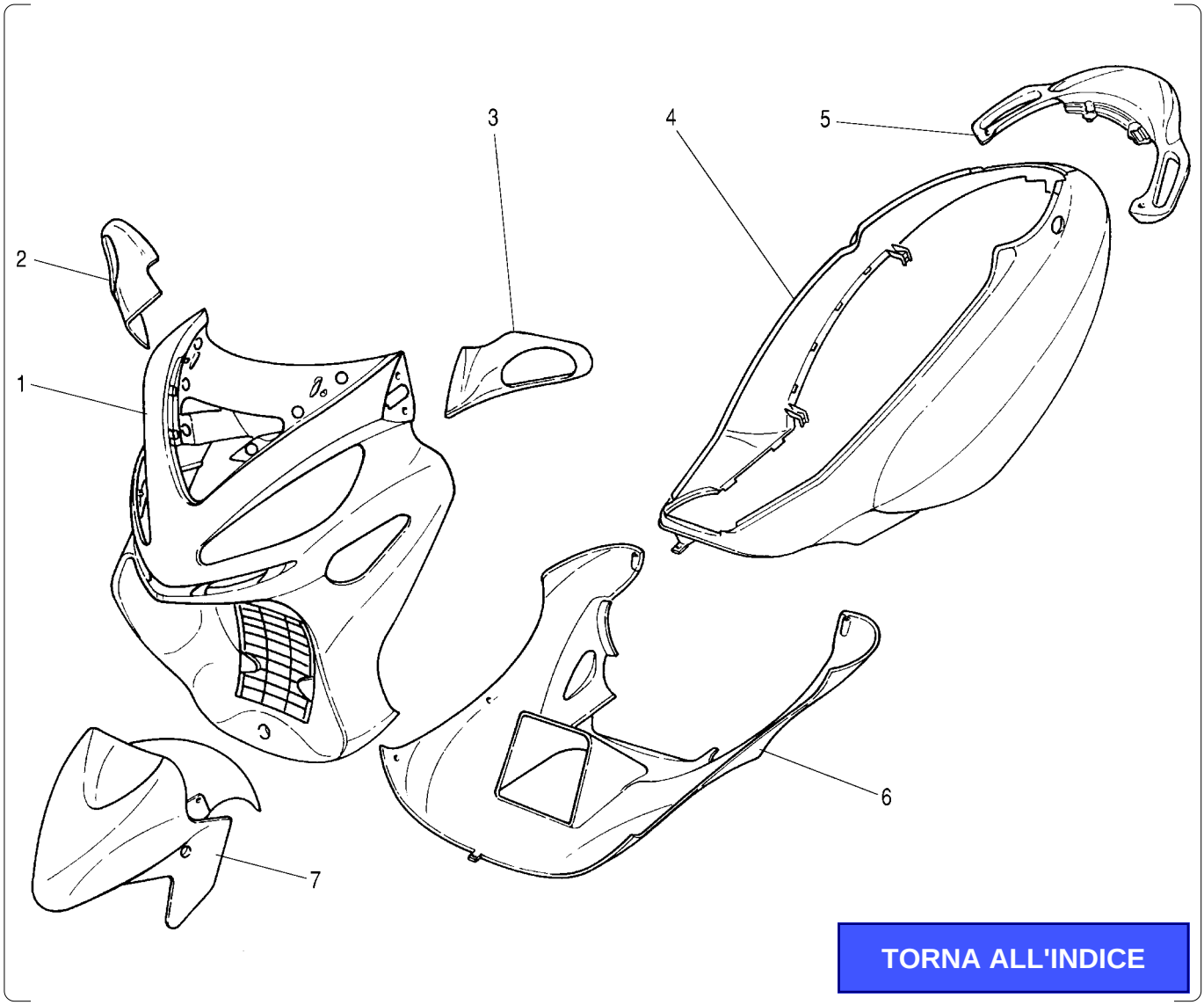

TORNA ALL'INDICE

TABELLA COLORI

		Colori						
N°	**Codice**	61 Rosso Boreale	78 Argento Star	94 Blu Notte	57 Blu Horizon	24 Blu Lord	27 Argento Artic	
1	066.074.	**61**	**78**	**94**	**57**	**24**	**27**	
2	088.027.	**61**	**78**	**94**	**57**	**24**	**27**	
3	088.026.	**61**	**78**	**94**	**57**	**24**	**27**	
4	063.165.	**61**	**78**	**94**	**57**	**24**	**27**	
5	063.161.	**61**	**78**	**94**	**57**	**24**	**27**	
6	063.159.	**61**	**78**	**94**	**57**	**24**	**27**	
7	055.053.	**61**	**78**	**94**	**57**	**24**	**27**	
-	181.326.	**00**	**00**	**00**	**00**	**00**	**00**	

Scooter MADISON S250
TAV. 14 - Accessori

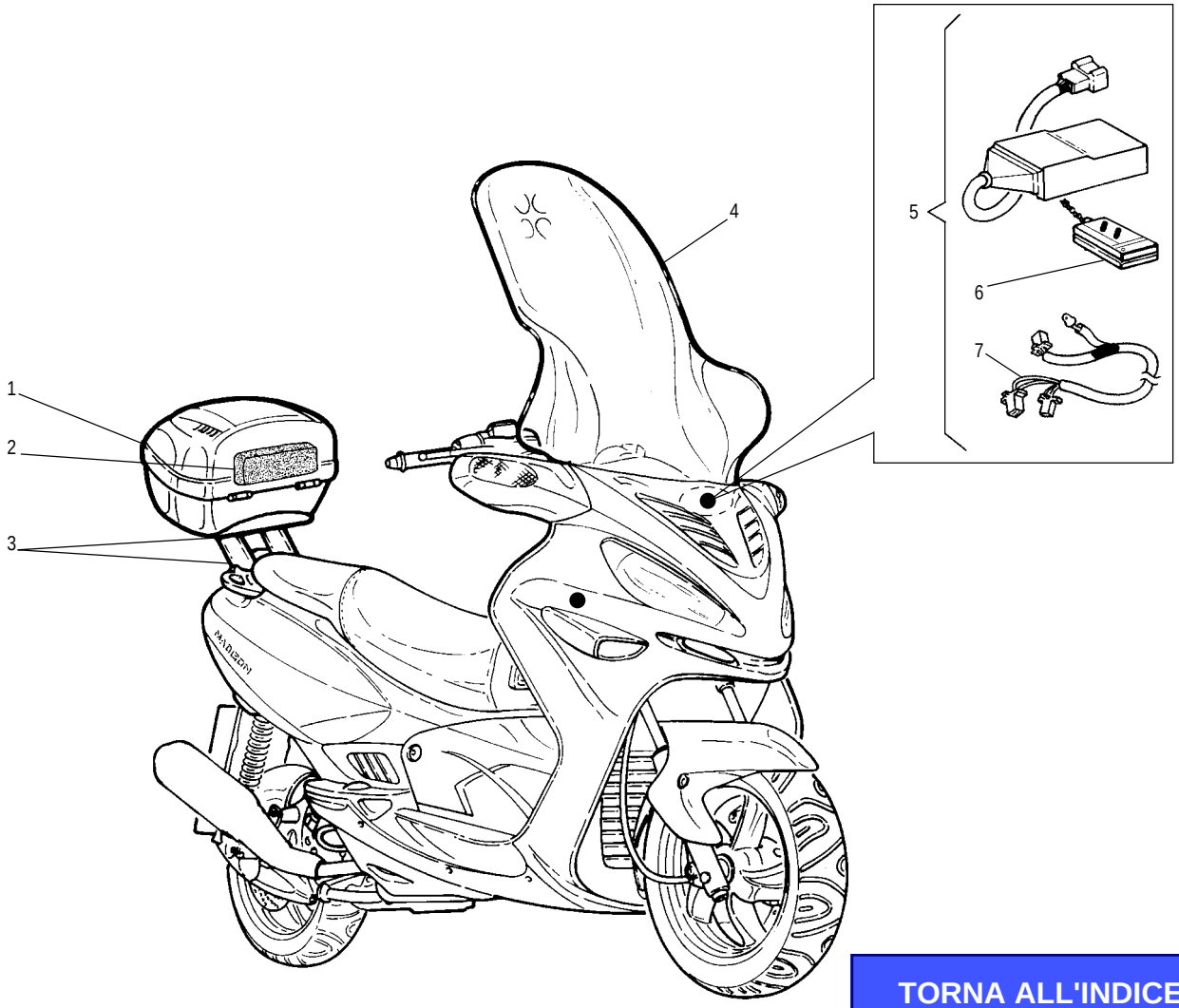

TORNA ALL'INDICE

Nr.	Codice	Q.tà	Descrizione
1	**065.068. - -**	1	Baulone porta casco *
2	**065.069.03**	1	Schienale per bauletto
2	**065.074.03**	1	Schienale anatomico per bauletto
2	**065.079.00**	1	Schienale per passeggero
3	**173.054.00**	1	Portapacchi completo standard
3	**173.064.00**	1	Portapacchi completo lusso
4	**063.181.00**	1	Parabrezza alto
4	**063.191.00**	1	Parabrezza basso
5	**018.058.00**	1	Antifurto elettronico completo
6	**018.060.00**	1	Telecomando
7	**017.273.00**	1	Cablaggio adattatore
-	**024.047.00**	1	Carica batteria
-	**065.066.00**	1	Coprimoto scooter

* Specificare colore

Scooter MADISON S250 - MOTORE YAMAHA cod. 142.080.03 4 tempi

TAV. 15 - Gruppo termico e distribuzione

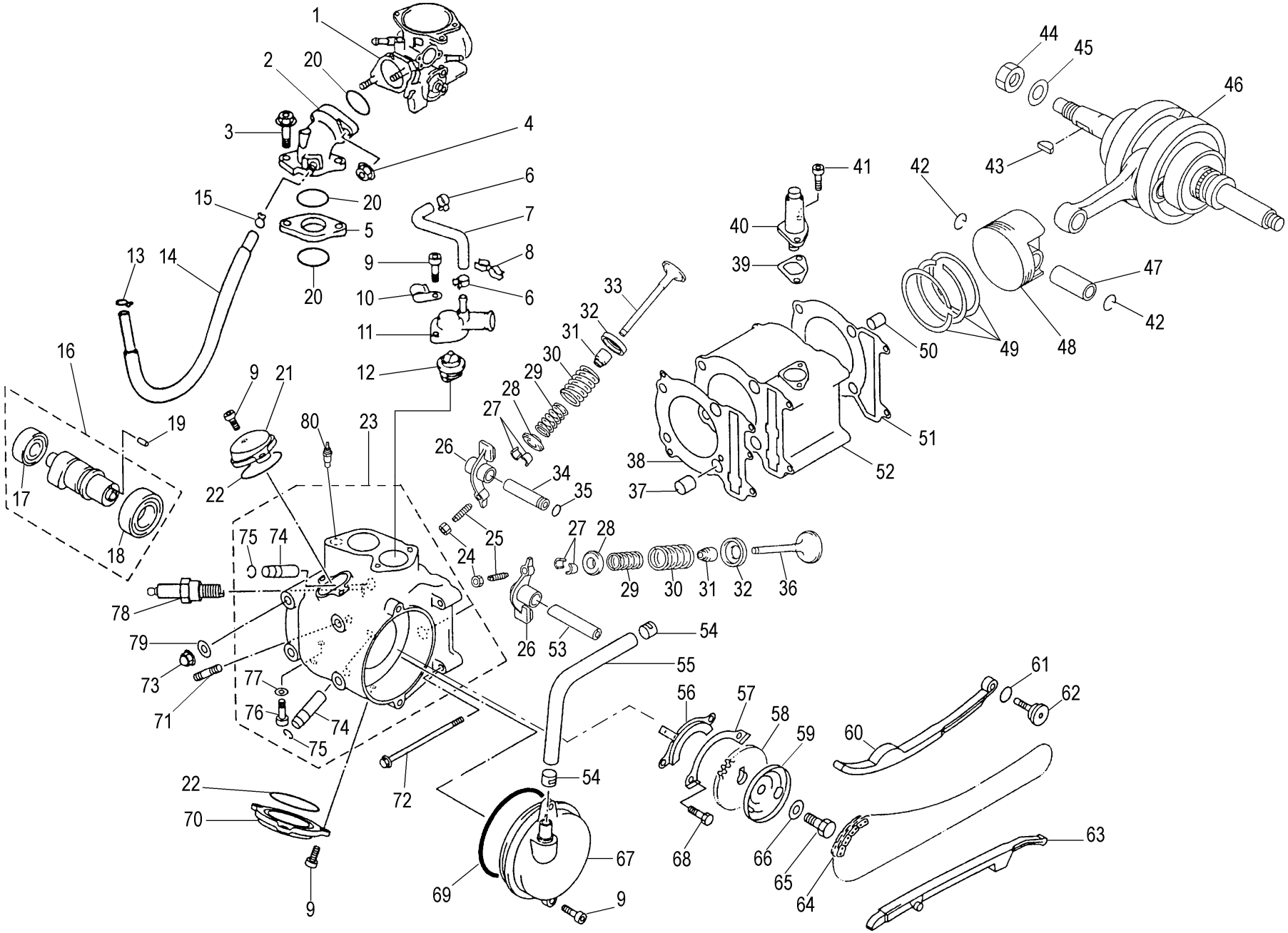

TORNA ALL'INDICE

Scooter MADISON S250 - MOTORE YAMAHA cod. 142.080.03 4 tempi
TAV. 15 - Gruppo termico e distribuzione

Nr.	Codice	Q.tà	Descrizione
1	915.001.00	1	Carburatore completo
2	924.006.00	1	Raccordo carburatore
3	949.025.00	2	Vite raccordo carburatore
4	949.026.00	2	Dado raccordo carburatore
5	960.005.00	1	Base raccordo carburatore
6	903.007.00	4	Anello seeger
7	949.022.00	1	Tubino raccordo acqua
8	949.023.00	1	Passafilo doppio
9	949.003.00	9	Vite coperchio M6x20 t.c.e.i.
10	167.039.00	1	Fascetta nera
11	921.004.00	1	Coperchio termostato
12	956.010.00	1	Termostato
13	903.010.00	1	Anello seeger
14	949.027.00	1	Tubino
15	903.009.00	1	Anello seeger
16	901.002.00	1	Albero a camme
17	951.002.00	1	Cuscinetto albero a camme
18	951.001.00	1	Cuscinetto albero a camme
19	956.006.00	1	Spina ingranaggio albero camme
20	953.017.00	3	Anello di tenuta
21	921.002.00	1	Coperchio valvola aspirazione
22	953.003.00	2	Anello O.R. coperchio valvole
23	977.001.00	1	Testa cilindro completa
24	949.012.00	2	Dado per vite regolazione valvole
25	949.011.00	2	Vite regolazione valvole
26	901.001.00	2	Bilanciere valvola
27	903.004.00	4	Chiavetta bloccaggio
28	926.002.00	2	Sede molla valvola superiore
29	946.001.00	2	Molla valvola interna
30	946.002.00	2	Molla valvola esterna
31	953.006.00	2	Gommino di tenuta valvola
32	926.001.00	2	Sede molla valvola superiore
33	960.001.00	1	Valvola di aspirazione
34	956.004.00	1	Asta bilanciere valvola scarico
35	953.007.00	1	Anello O.R. per asta bilanciere
36	960.002.00	1	Valvola di scarico
37	956.001.00	2	Spina riferimento testa cilindro
38	953.004.00	1	Guarnizione testa cilindro
39	953.008.00	1	Guarnizione tendi catena-distribuzione
40	965.001.00	1	Tendicatena
41	949.016.00	2	Vite di fissaggio M6x14 t.c.e.i.
42	903.003.00	2	Anello seeger
43	949.010.00	1	Chiavetta volano
44	949.008.00	1	Dado lato volano
45	949.009.00	1	Rondella per dado volano
46	971.002.00	1	Albero motore completo
47	956.003.00	1	Spinotto pistone
48	971.003.00	1	Pistone nudo
48	971.004.00	1	Pistone nudo maggiorato 0.5 mm.
48	971.005.00	1	Pistone nudo maggiorato 1 mm.
49	971.006.00	1	Serie segmenti
49	971.007.00	1	Serie segmenti magg. 0.5 mm.
49	971.008.00	1	Serie segmenti magg. 1 mm.
50	956.002.00	2	Spina di riferimento
51	953.005.00	1	Guarnizione base cilindro
52	971.001.00	1	Cilindro nudo
53	956.005.00	1	Asta bilancere valvola aspirazione
54	903.002.00	2	Seeger stringi tubo
55	949.007.00	1	Tubino sfiato
56	926.003.00	1	Piastrina ferma cuscinetto
57	926.004.00	1	Piastrina di fermo
58	940.001.00	1	Ingranaggio albero a camme
59	926.005.00	1	Piattello ingranaggio albero a camme
60	924.003.00	1	Guida catena di distribuzione 2
61	953.009.00	1	Anello di tenuta
62	949.017.00	1	Vite fissaggio catena di distribuzione
63	924.002.00	1	Guida catena di distribuzione 1
64	917.001.00	1	Catena di distribuzione
65	949.014.00	1	Vite fissaggio albero a camme
66	949.015.00	1	Rondella
67	921.001.00	1	Coperchio testa con sfiato
68	949.013.00	2	Vite coperchio M6x20
69	953.002.00	1	Anello di tenuta
70	921.003.00	1	Coperchio valvola scarico
71	949.002.00	2	Prigioniero
72	949.006.00	2	Prigioniero testa cilindro
73	949.004.00	4	Dado chiuso
74	924.001.00	2	Guida valvola
75	903.001.00	2	Seeger per guida valvola
76	949.001.00	1	Vite esagonale
77	953.001.00	1	Guarnizione
78	911.001.00	1	Candela
79	949.005.00	4	Rondella
80	956.016.00	1	Sonda temperatura

TORNA ALL'INDICE

Scooter MADISON S250 - MOTORE YAMAHA cod. 142.080.03 4 tempi

TAV. 16 - Gruppo carter + coperchi e pompa olio

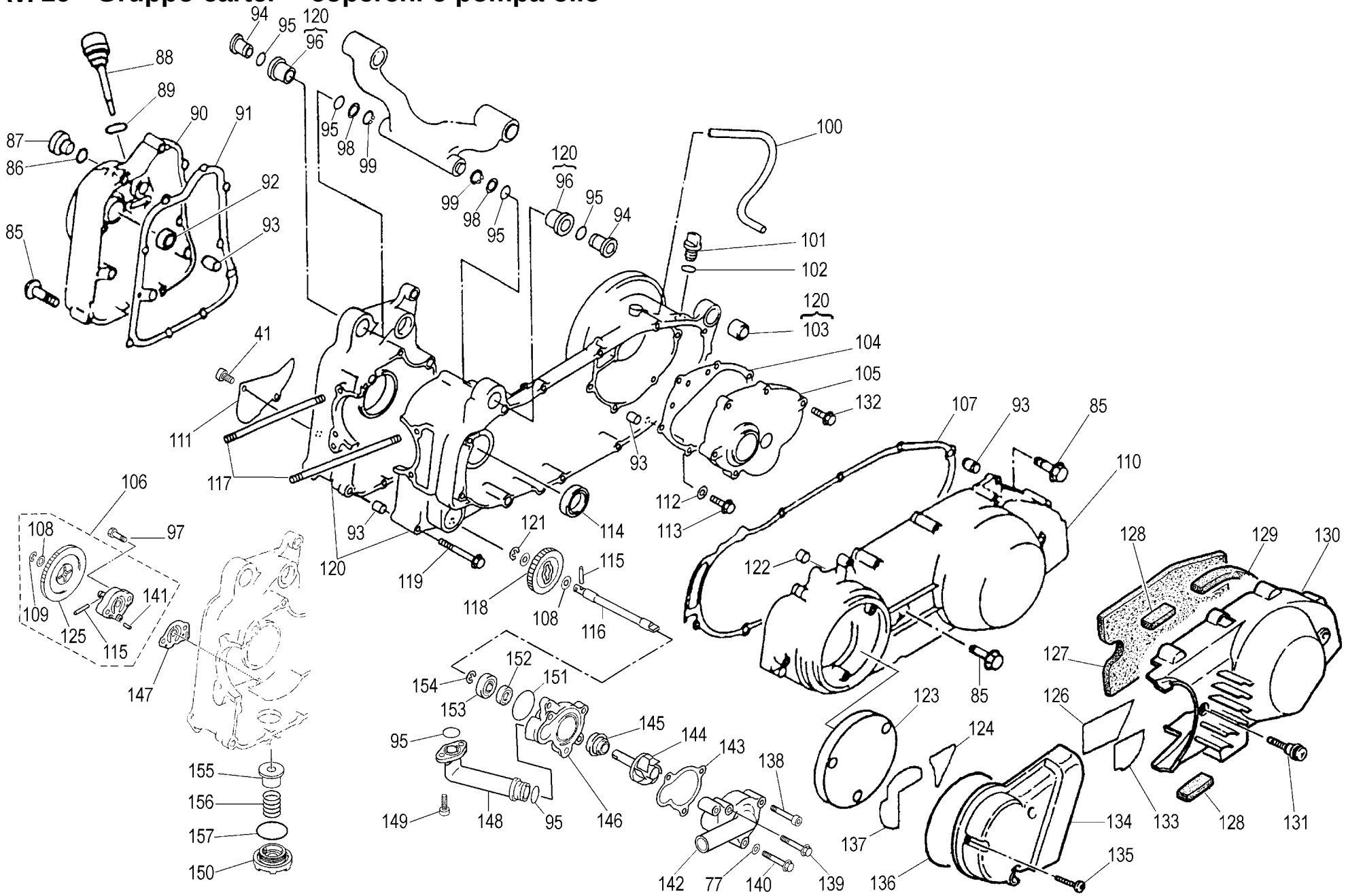

TORNA ALL'INDICE

Scooter MADISON S250 - MOTORE YAMAHA cod. 142.080.03 4 tempi

TAV. 16 - Gruppo carter + coperchi e pompa olio

Nr.	Codice	Q.tà	Descrizione
41	949.016.00	1	Vite M6x14 t.c.e.i.
77	953.001.00	1	Guarnizione
85	949.035.00	27	Vite coperchi M6x40 t.e.
86	953.027.00	1	Anello di tenuta
87	924.015.00	1	Tappo
88	924.014.00	1	Tappo con asta livello olio
89	953.026.00	1	Anello O.R. per asta livello olio
90	921.009.00	1	Coperchio lato volano
91	953.024.00	1	Guarnizione coperchio
92	953.025.00	1	Paraolio 14x25x5.5
93	956.017.00	8	Spina di riferimento
94	951.004.00	2	Boccola
95	953.014.00	6	Anello di tenuta
96	949.028.00	2	Inserto per boccola
97	949.024.00	2	Vite fissaggio pompa olio
98	949.029.00	2	Rondella
99	903.011.00	2	Anello seeger
100	949.030.00	1	Tubino
101	924.008.00	1	Tappo immissione olio
102	953.020.00	1	Guarnizione di tenuta
103	924.007.00	1	Silentblock
104	953.021.00	1	Guarnizione coperchio trasmissione
105	921.005.00	1	Coperchio trasmissione
106	964.001.00	1	Pompa olio completa
107	953.022.00	1	Guarnizione coperchio motore
108	949.020.00	3	Rondella
109	903.008.00	1	Seeger per pompa olio
110	921.006.00	1	Coperchio motore
111	931.001.00	1	Protezione in plastica
112	953.019.00	1	Guarnizione
113	949.034.00	1	Vite di fissaggio
114	953.018.00	1	Paraolio
115	956.012.00	2	Spina
116	956.008.00	1	Albero girante pompa acqua
117	949.033.00	4	Prigioniero cilindro
118	940.002.00	1	Ingranaggio pompa acqua
119	949.031.00	4	Vite di fissaggio
120	970.001.00	1	Carter motore completo
121	903.006.00	1	Anello seeger
122	956.013.00	1	Anello di centraggio
123	066.079.00	1	Filtro presa di raffreddamento

Nr.	Codice	Q.tà	Descrizione
124	931.003.00	1	Protezione coperchio
125	940.003.00	1	Ingranaggio pompa olio
126	924.010.00	1	Paratia convogliatore aria
127	072.107.00	1	Paratia antivibrante
128	072.109.00	2	Gommino antivibrante
129	924.012.00	1	Gommino antivibrante
130	071.345.00	1	Protezione coperchio trasmissione
131	949.037.00	2	Vite protezione coperchio trasmissione
132	949.050.00	6	Vite di fissaggio
133	931.002.00	1	Protezione
134	921.007.00	1	Convogliatore ingresso aria
135	949.036.00	3	Vite coperchio
136	076.022.00	1	Guarnizione convogliatore
137	924.009.00	1	Paratia antivibrante
138	949.018.00	2	Vite coperchio pompa
139	949.032.00	5	Vite coperchio pompa
140	949.019.00	1	Vite per coperchio pompa
141	956.011.00	2	Spina riferimento pompa olio
142	960.003.00	1	Coperchio girante pompa acqua
143	953.010.00	1	Guarnizione coperchio pompa
144	956.007.00	1	Girante pompa acqua
145	953.012.00	1	Paraolio girante pompa
146	960.004.00	1	Corpo pompa acqua
147	953.015.00	1	Guarnizione pompa olio
148	924.004.00	1	Raccordo pompa acqua
149	949.021.00	2	Vite raccordo acqua
150	924.005.00	1	Tappo scarico olio
151	953.013.00	1	Anello di tenuta
152	953.011.00	1	Paraolio pompa acqua
153	951.003.00	1	Cuscinetto albero girante
154	903.005.00	1	Anello seeger
155	964.002.00	1	Filtro olio
156	946.003.00	1	Molla compressione
157	953.016.00	1	Anello O.R. per tappo scarico olio

TORNA ALL'INDICE

Scooter MADISON S250 - MOTORE YAMAHA cod. 142.080.03 4 tempi

TAV. 17 - Trasmissione + rinvio

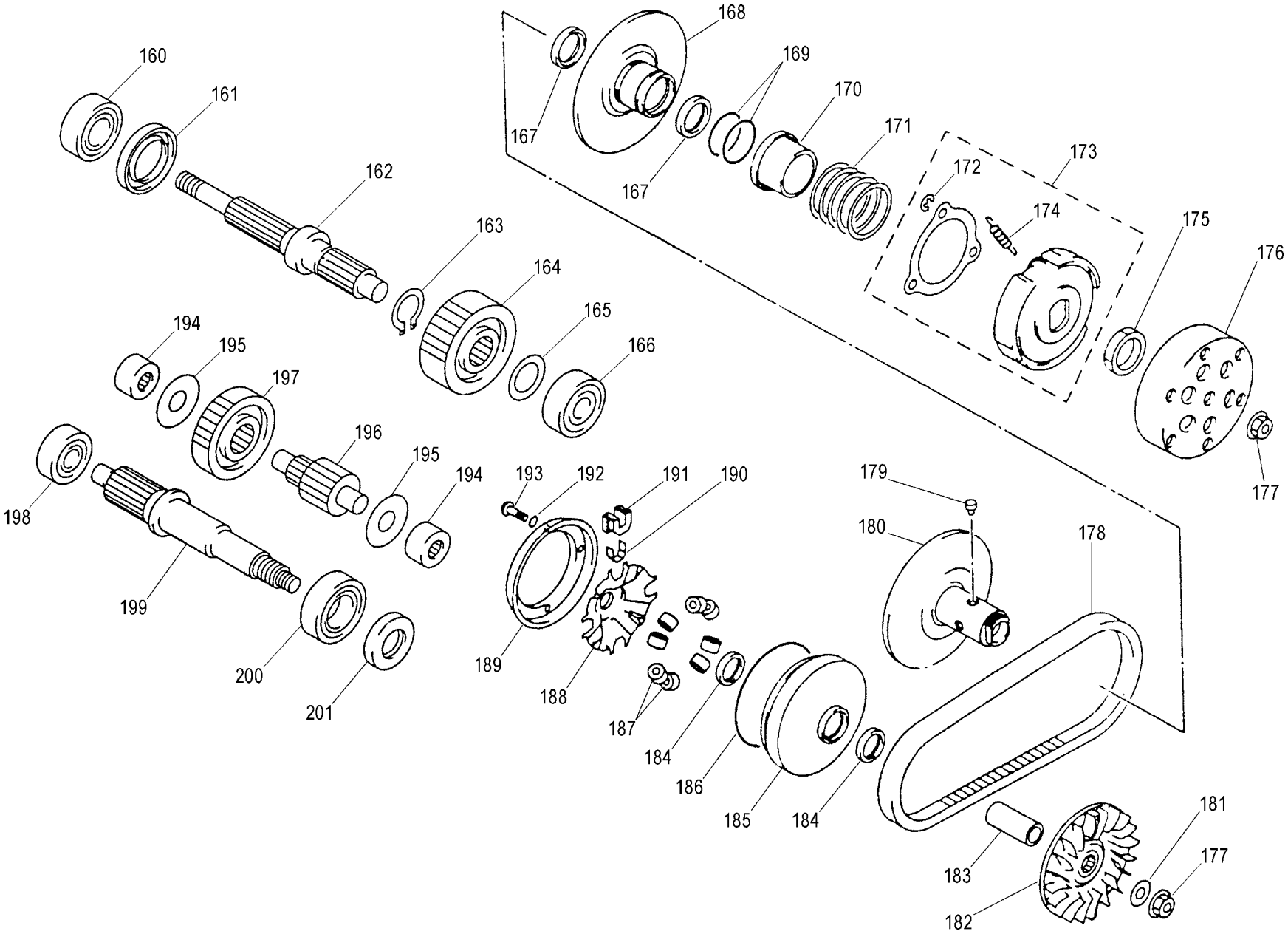

TORNA ALL'INDICE

Scooter MADISON S250 - MOTORE YAMAHA cod. 142.080.03 4 tempi
TAV. 17 - Trasmissione + rinvio

Nr.	Codice	Q.tà	Descrizione
160	951.008.00	1	Cuscinetto
161	953.032.00	1	Paraolio
162	901.005.00	1	Albero finale
163	903.014.00	1	Seeger per ingranaggio
164	940.008.00	1	Ingranaggio intermedio
165	949.047.00	1	Rondella
166	951.007.00	1	Cuscinetto (B 6303 C3)
167	953.030.00	2	Paraolio puleggia secondaria
168	926.012.00	1	Puleggia secondaria mobile
169	953.031.00	2	Anello O.R. puleggia secondaria
170	926.013.00	1	Portamolla puleggia secondaria
171	946.004.00	1	Molla puleggia secondaria
172	903.013.00	3	Seeger per ceppi frizione
173	935.001.00	1	Frizione completa
174	946.005.00	3	Molle ceppi frizione
175	949.045.00	1	Dado frizione
176	926.006.00	1	Campana frizione
177	949.040.00	2	Dado campana frizione
178	917.002.00	1	Cinghia trasmissione
179	956.015.00	4	Grano puleggia secondaria
180	926.011.00	1	Puleggia secondaria fissa
181	949.044.00	1	Rondella
182	926.010.00	1	Puleggia primaria fissa
183	951.005.00	1	Boccola puleggia mobile
184	953.028.00	2	Paraolio puleggia mobile
185	926.007.00	1	Puleggia primaria mobile
186	953.029.00	1	Anello O.R. puleggia primaria mobile
187	956.014.00	8	Massa centrifuga
188	926.008.00	1	Cappellotto massa centrifuga
189	926.009.00	1	Piattello bloccaggio puleggia
190	949.042.00	4	Distanziatore tassello
191	924.016.00	4	Tassello scorrevole
192	949.043.00	4	Rondella
193	949.041.00	4	Vite piattello
194	951.006.00	2	Gabbia a rulli
195	949.046.00	2	Rondella
196	901.004.00	1	Albero riduttore
197	940.007.00	1	Ingranaggio primario
198	951.009.00	1	Cuscinetto (B 6302)
199	901.006.00	1	Albero primario
200	951.010.00	1	Cuscinetto
201	953.033.00	1	Paraolio

Nr.	Codice	Q.tà	Descrizione

TORNA ALL'INDICE

Scooter MADISON S250 - MOTORE YAMAHA cod. 142.080.03 4 tempi

TAV. 18 - Accensione / avviamento

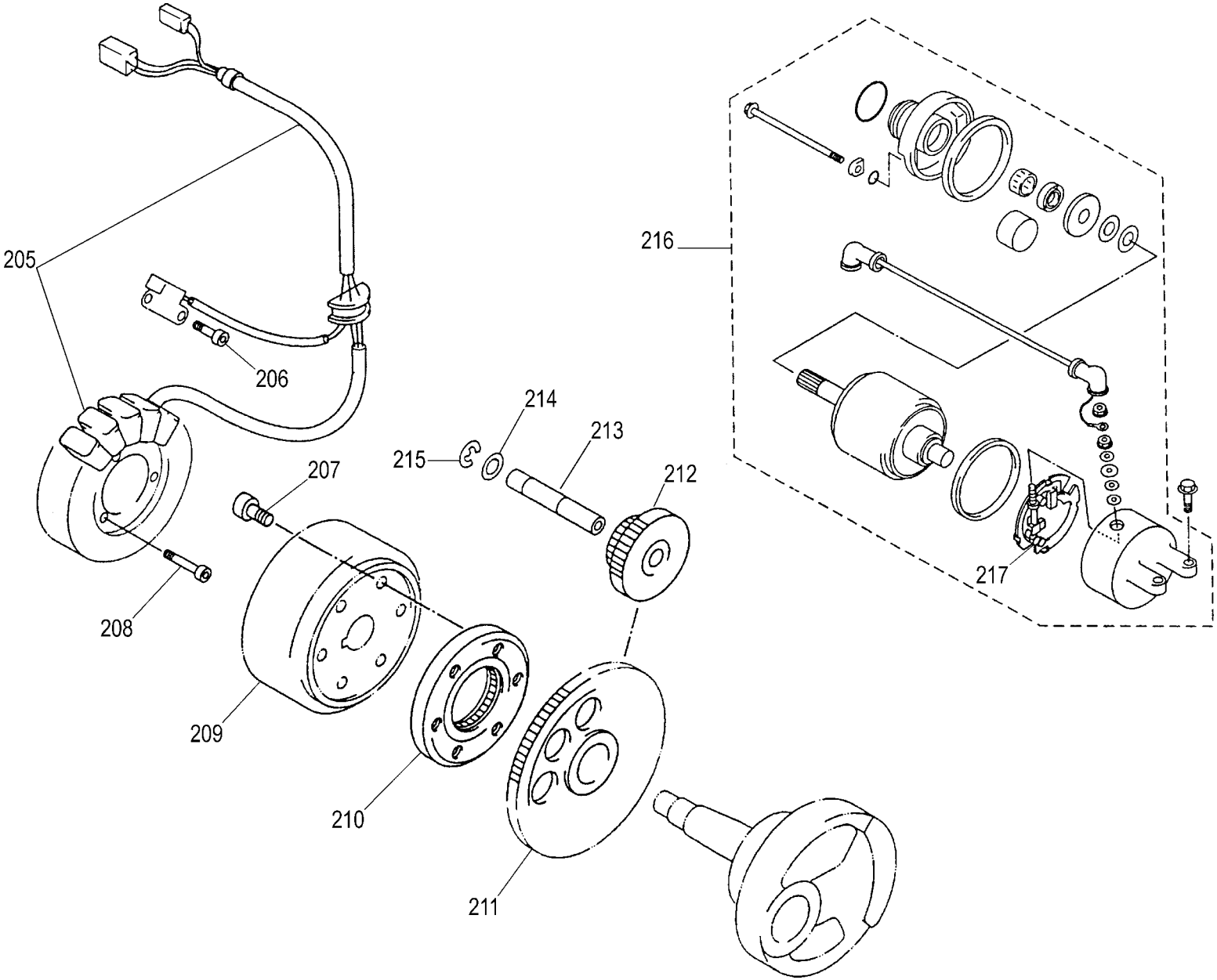

TORNA ALL'INDICE

Scooter MADISON S250 - MOTORE YAMAHA cod. 142.080.03 4 tempi
TAV. 18 - Accensione / avviamento

Nr.	Codice	Q.tà	Descrizione
205	982.001.00	1	Statore volano
206	949.049.00	2	Vite di fissaggio
207	949.039.00	3	Vite di fissaggio
208	949.048.00	3	Vite fissaggio statore
209	982.002.00	1	Rotore volano
210	940.006.00	1	Ruota libera per avviamento
211	940.005.00	1	Ingranaggio avviamento secondario
212	940.004.00	1	Ingranaggio avviamento primario
213	901.003.00	1	Albero per ingranaggio
214	949.038.00	1	Rondella
215	903.012.00	1	Anello seeger
216	948.001.00	1	Motorino avviamento completo
217	948.002.00	1	Spazzole motorino avviamento

Nr.	Codice	Q.tà	Descrizione

TORNA ALL'INDICE

Scooter MADISON S250 - MOTORE YAMAHA cod. 142.080.03 4 tempi
TAV. 19 - Carburatore cod. 915.001.00

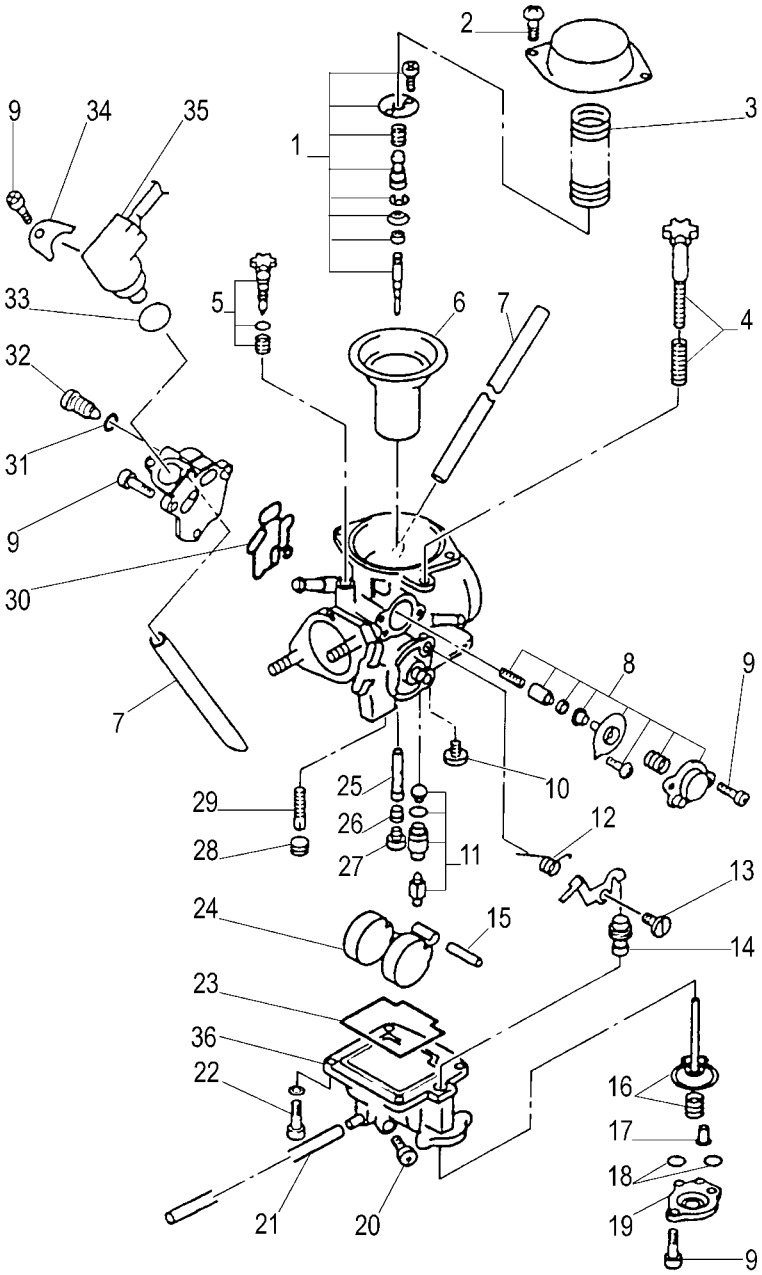

Nr.	Codice	Q.tà	Descrizione
1	923.025.00	1	Spillo conico completo
2	923.002.00	4	Vite coperchio
3	923.027.00	1	Molla valvola depressore
4	923.003.00	1	Vite regolazione minimo
5	923.001.00	1	Vite regolazione aria completa
6	923.026.00	1	Valvola depressore
7	923.033.00	2	Tubino sfiato
8	923.004.00	1	Membrana alimentazione completa
9	923.005.00	9	Vite di fissaggio
10	923.007.00	1	Vite fissaggio perno galleggiante
11	923.006.00	1	Spillo galleggiante benzina
12	923.017.00	1	Molla di ritorno
13	923.018.00	1	Vite di fissaggio
14	923.016.00	1	Perno con cappuccio
15	923.009.00	1	Perno galleggiante benzina
16	923.011.00	1	Dispositivo pompa di ripresa
17	923.013.00	1	Guida pompa di ripresa
18	923.035.00	2	Anello di tenuta
19	923.012.00	1	Coperchio pompa di ripresa
20	923.014.00	1	Vite sfiato vaschetta benzina
21	923.034.00	1	Tubo sfiato
22	949.041.00	4	Vite fissaggio vaschetta
23	923.015.00	1	Guarnizione vaschetta
24	923.008.00	1	Galleggiante benzina
25	923.028.00	1	Polverizzatore principale
26	923.029.00	1	Ugello per polverizzatore
27	923.030.00	1	Getto massimo Ø 130
28	923.032.00	1	Tappo per getto
29	923.031.00	1	Getto minimo Ø 44
30	923.021.00	1	Guarnizione attacco starter
31	923.020.00	1	Anello di tenuta
32	923.019.00	1	Vite di fissaggio
33	923.022.00	1	Anello di tenuta
34	923.024.00	1	Piastrina attacco starter
35	923.023.00	1	Starter automatico
36	623.334.00	1	Vaschetta

TORNA ALL'INDICE